bookboon.com

# Le Guide Pratique à la Gestion de Projet

Christine Petersen, PMP

Download free books at
bookboon.com

Christine Petersen, PMP

# Le Guide Pratique à la Gestion de Projet

Téléchargez des eBooks gratuitement sur bookboon.com

Le Guide Pratique à la Gestion de Projet
1ère édition
© 2014 Christine Petersen, PMP & bookboon.com
ISBN 978-87-403-0615-6

Téléchargez des eBooks gratuitement sur bookboon.com

# Table des matières


| | | |
|---|---|---|
| **1** | **Préface** | **7** |
| **2** | **Introduction** | **8** |
| 2.1 | Le processus du Projet | 9 |
| 2.2 | L'importance du Processus de Gestion de Projet | 9 |
| 2.3 | Définition du Projet | 10 |
| 2.4 | Définition de la Gestion de projet | 11 |
| **3** | **Initiation** | **12** |
| 3.1 | Criticité du Projet | 12 |
| 3.2 | Type de Projet (Complexité) | 13 |
| 3.3 | Énoncé du Contenu | 14 |
| 3.4 | Objectifs « SMART » | 15 |
| 3.5 | Charte du Projet | 16 |
| 3.6 | Sponsor | 19 |
| 3.7 | Parties Prenantes | 20 |
| 3.8 | Exigences | 22 |

Téléchargez des eBooks gratuitement sur bookboon.com

Click on the ad to read more

| | | |
|---|---|---|
| **4** | **Planification du Projet** | **23** |
| 4.1 | Liste de contrôle Planification du Projet | 25 |
| 4.2 | Réunion de Démarrage | 26 |
| 4.3 | Structure de Découpage du Projet (SDP / WBS) | 27 |
| 4.4 | Diagramme de Réseau | 28 |
| 4.5 | Diagramme Gantt | 33 |
| 4.6 | Gestion des Risques | 33 |
| 4.7 | Équipes | 36 |
| 4.8 | Rôles dans les Équipes | 39 |
| 4.9 | Équipes Virtuelles – Les 6 Défis | 41 |
| 4.10 | Six Règles pour Diriger des Équipes Virtuelles | 44 |
| 4.11 | Matrice d'Affectation des Responsabilités | 47 |
| **5** | **Exécution** | **48** |
| 5.1 | Conflits | 49 |
| 5.2 | Gestion des changements du Projet | 49 |
| 5.3 | Résistance au changement | 52 |
| 5.4 | Processus en 8 étapes de John P. Kotter | 55 |
| 5.5 | Comment influencer les autres ? | 57 |



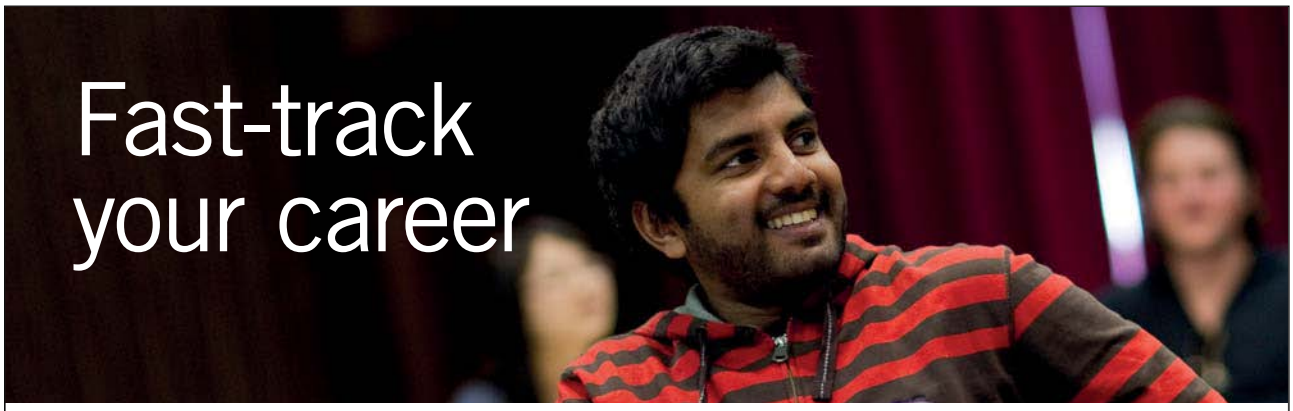


Masters in Management

**Stand out from the crowd**

Designed for graduates with less than one year of full-time postgraduate work experience, London Business School's Masters in Management will expand your thinking and provide you with the foundations for a successful career in business.

The programme is developed in consultation with recruiters to provide you with the key skills that top employers demand. Through 11 months of full-time study, you will gain the business knowledge and capabilities to increase your career choices and stand out from the crowd.

**Applications are now open for entry in September 2011.**

London Business School

London Business School
Regent's Park
London NW1 4SA
United Kingdom
Tel +44 (0)20 7000 7573
Email mim@london.edu
www.london.edu/mim/

**For more information visit www.london.edu/mim/**
**email mim@london.edu or call +44 (0)20 7000 7573**

Téléchargez des eBooks gratuitement sur bookboon.com

Click on the ad to read more

| | | |
|---|---|---|
| **6** | **Maîtrise et Diffusion d'Information** | **62** |
| 6.1 | Communication | 63 |
| 6.2 | Écouter | 72 |
| 6.3 | Rapports | 73 |
| 6.4 | Gestion des retards | 76 |
| 6.5 | Escalade | 77 |
| 6.6 | Négociations de délais raisonnables | 78 |
| 6.7 | Réunions d'Équipe | 78 |
| **7** | **Clôture de Phase ou de Projet** | **79** |
| 7.1 | Acceptation formelle par le client | 79 |
| 7.2 | Sponsor et organisations de support | 79 |
| 7.3 | Fermer les contrats des fournisseurs | 79 |
| 7.4 | Leçons apprises | 79 |
| 7.5 | Célébrez la clôture du projet | 80 |
| **8** | **Références** | **81** |



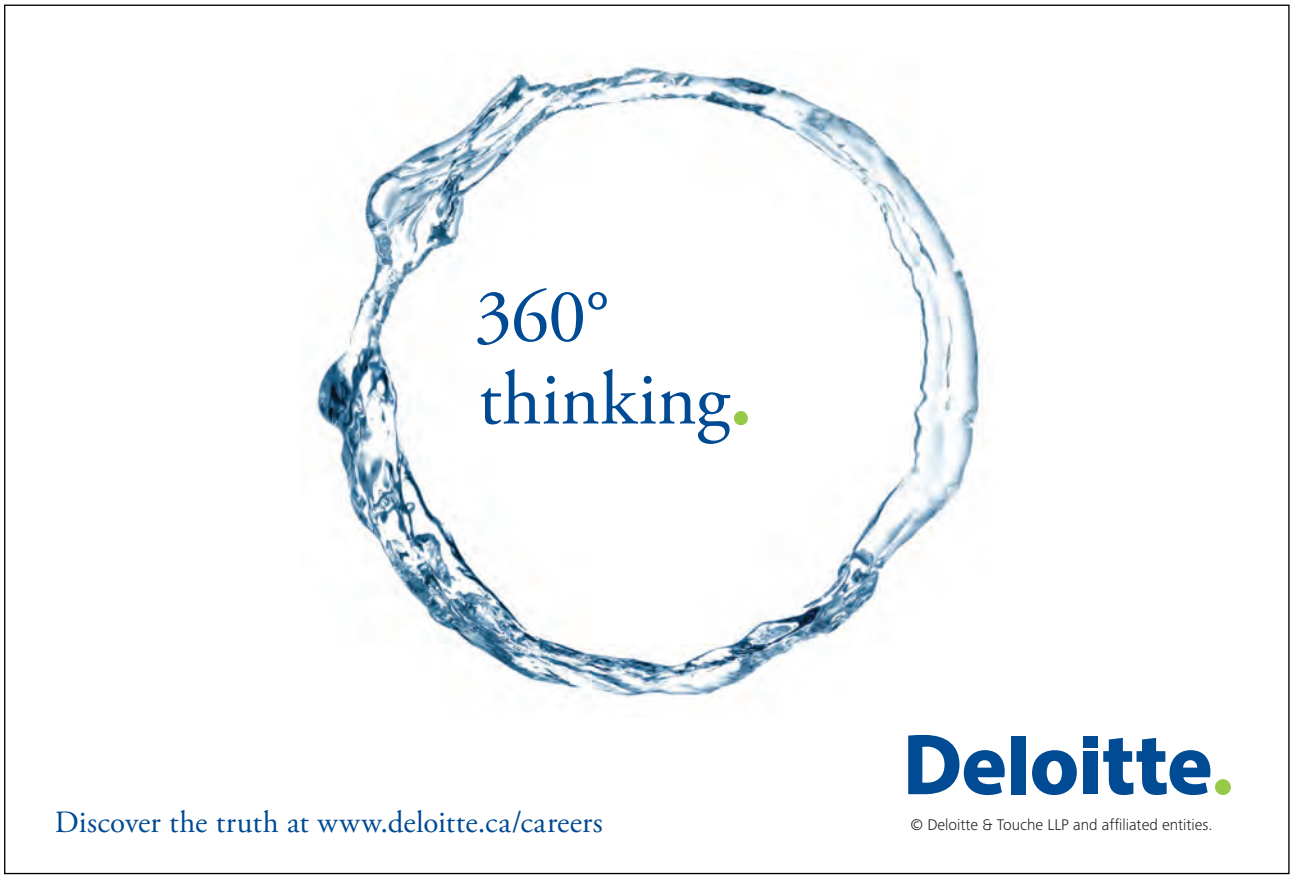


Téléchargez des eBooks gratuitement sur bookboon.com

# 1 Préface

Ce livre est conçu pour vous aider à comprendre la théorie, les outils, les techniques et les facteurs clés de succès pour que vous réussissiez dans vos projets

Nous allons examiner tous les aspects de la gestion de projets – des listes de contrôle technique aux compétences d'équipe – qui sont essentielles pour la réussite d'un chef de projet.

Christine Petersen PMP, la fondatrice et directrice de VIRAK, spécialisée dans la formation, le coaching et le conseil, est l'auteur de ce livre. Christine a géré des projets en Europe depuis 1990. Elle a fondé VIRAK en 2002 pour pouvoir former, accompagner, et conseiller à plein temps, en se concentrant en particulier sur l'aspect humain des projets. Elle a construit depuis une base importante de clients fidèles dans toute l'Europe. Christine aime particulièrement s'assurer que chaque formation s'adapte aux besoins de chaque participant. Elle pense que si les participants s'amusent, qu'ils interagissent et qu'ils participent activement, alors ils atteindront leur but bien plus aisément. Christine est souvent invitée à donner des conférences et a publié plusieurs articles en ligne et en version imprimée.

Beaucoup des livres qui ont été écrits sont orientés vers le côté technique de la gestion de projet. Christine a compris à travers ses expériences que, sans une bonne gestion d'équipe et de leadership ainsi que la gestion de la réaction des gens aux changements, les projets ont une forte probabilité d'échec. Elle a compris le coût élevé des projets échoués pour les entreprises qui n'ont peu ou pas de processus de gestion de projet et qui choisissent leurs chefs de projet par hasard et sans formation ni expérience dans la gestion de projets.

VIRAK est spécialisée dans le coaching, le conseil et la formation en gestion de projet ainsi que dans toutes les compétences d'équipes et de communication qui permettent aux gens de travailler plus efficacement – et avec moins de stress. (VIRAK est une des principaux fournisseurs en Suisse du cours de préparation pour la certification PMP® – Project Management Professional de l'institut PMI®).

Contact VIRAK :

Internet : www.virak.com
Email : info@virak.com
Téléphone : +41 78 854 24 68

Téléchargez des eBooks gratuitement sur bookboon.com

# 2 Introduction

Ci-dessous vous trouvez le processus de Gestion de Projet que nous allons utiliser pour gérer des projets. Il est basé sur les processus et les terminologies du PMI (Project Mangement Institute) et tels définis dans le guide PMBOK®.

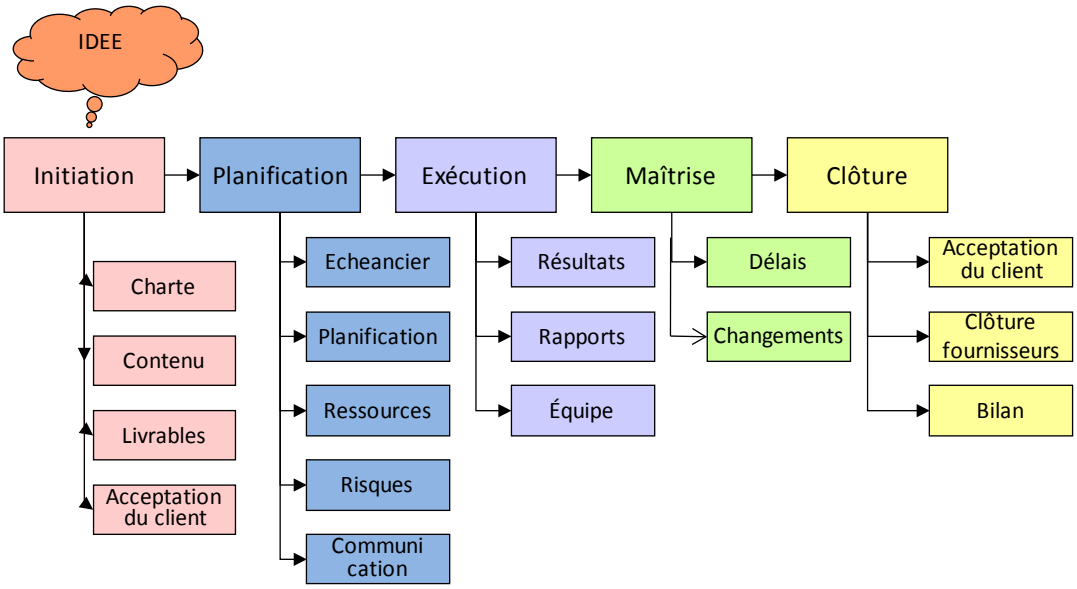


**Figure 1 :** Processus de la gestion de projet

Les 5 étapes d'un projet – Initier, Planifier, Exécuter, Surveiller et Maîtriser, et Clore.

En dessous de chaque étape, vous trouverez les principales données de sortie. Ce sont les principaux livrables à être faits à chaque étape. Il y aussi d'autres livrables secondaires que nous discuterons dans ce livre.

Si vous réussissez à livrer rien d'autre que ces livrables, votre projet aura déjà beaucoup plus de chance de succès.

**Facteur clé de succès :** utiliser une checklist pour s'assurer de n'avoir rien oublié

Téléchargez des eBooks gratuitement sur bookboon.com

## 2.1 Le processus du Projet

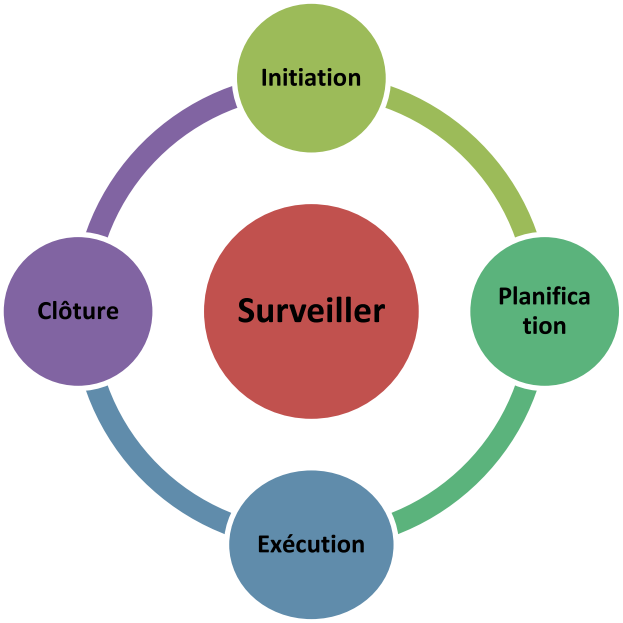


**Figure 2 :** Le processus du projet

Ceci est le Processus du Projet selon le PMBOK®. Cela montre que `` Planification `` et `` Exécution `` ne sont pas des activités distinctes mais elles se chevauchent et interagissent du début jusqu'à la fin du projet.

Cela montre aussi que `` Surveillance et Maîtrise `` sont présents dans toutes les étapes du projet.

## 2.2 L'importance du Processus de Gestion de Projet

Les Projets deviennent de plus en plus fréquents dans les compagnies, et les attentes sont de plus en plus grandes en termes de performance (délais, coûts, qualité).

Il devient donc important d'avoir en place un processus de Gestion de Projet qui nous aide à atteindre les objectifs que l'organisation attend de nous.

Les projets ont toujours des délais et des budgets serrés. Le truc est de savoir comment faire la balance entre ces deux critères d'un côté, et la qualité de l'autre, afin de réussir le projet.

Nous voulons un résultat satisfaisant qui rend nos clients heureux et les incite à travailler avec nous une autre fois.

Nous voulons un résultat qui motive notre équipe et les incite à travailler avec nous encore.

Téléchargez des eBooks gratuitement sur bookboon.com

Nous voulons mettre en place un processus efficace – pas trop simple ni trop compliqué. Juste assez pour nous garantir le support de l'administration, mais sans nous bloquer.

**Visible et sponsorisé** : Votre rôle en tant que Chef de Projet est aussi celui d'un vendeur. Vous devez continuellement vendre votre projet, sinon les gens vont l'oublier et ne pas lui donner la priorité dont il a besoin. Votre projet a besoin d'un Sponsor – quelqu'un assez haut placé dans l'organisation et qui peut vous aider à résoudre les problèmes quand vous ne pourrez pas le faire tout seul. Quelqu'un qui a un poids politique dans la compagnie.

**Reproduisible :** Si vous pouvez répéter un processus, vous deviendrez meilleur à l'utiliser. C'est comme apprendre à monter à bicyclette. La première fois que vous essayez, cela semble étrange et difficile. Mais une fois que vous l'avez fait quelques fois, cela devient une habitude, et vous serez capable de sauver du temps et de l'énergie, et avoir plus de chances de réussir.

**Mesurable :** Pour s'améliorer, il faut être capable de mesurer. Si vous ne pouvez pas mesurer le progrès du projet, vous ne pourrez pas savoir si vous faites bien les choses, ou assez bien. Donc, en ayant un processus en place, vous pourrez mesurer son efficacité, et ceci vous aidera à améliorer continuellement votre performance.

**Prévisible :** Un bon Chef de Projet a une vue à long terme. Il a besoin de voir loin en avant pour prévoir les obstacles (ou risques) à l'avance et agir pour les éviter. Avec un bon processus en place, nous savons ce qui s'en vient, et pouvons passer plus de temps à être proactifs plutôt que passifs ou réactifs. Ceci sauve du temps que vous pouvez passer à régler les vrais problèmes et imprévus.

**Facteur clé de succès :** Avec un bon processus en place, nous savons ce qui arrive, et nous pouvons passer plus de temps étant pro-actifs plutôt que réactifs.

## 2.3 Définition du Projet

Un **Projet** est défini comme suit :

- Une activité temporaire entreprise pour créer un produit ou un service unique.
- Il est souvent organisé sous la direction d'un Chef de Projet qui s'assure que les objectifs du projet soient atteints.

Un **programme** est défini comme suit :

- Un groupe de projets gérés de façon coordonnée.

Téléchargez des eBooks gratuitement sur bookboon.com

Ce sont là des définitions selon le PMBOK®

Notez les mots clés : **Temporaire** et **Unique**

Le titre de Chef de Projet peut être substitué par :

- Directeur de Projet
- Coordonnateur de Projet
- Gestionnaire de Projet
- Etc.

Le titre n'est pas important. Le plus important est que le Chef de Projet sache que son rôle est de coordonner les travaux de l'équipe du projet pour atteindre les objectifs du Projet dans les délais et le budget prescrits.

## 2.4 Définition de la Gestion de projet

L'application des :

- Connaissances
- Compétences
- Outils
- Techniques

Aux activités du projet pour atteindre les exigences et objectifs du projet.

La seule chose que vous ne pouvez pas apprendre est l'Expérience. Cela prend du temps.

**Facteur clé de succès :** Apprenez autant que vous le pouvez des autres, et assurez-vous que vous savez ce que doit faire un chef de projet

Téléchargez des eBooks gratuitement sur bookboon.com

# 3 Initiation

Dans la phase d'Initiation, le projet est analysé, et en premier lieu vous devez décider si le projet sera fait ou non.

Les principales données de sortie sont :

- Mission du Projet – pourquoi ?
- Objectifs du Projet – quels sont nos objectifs à atteindre ?
- Livrables du Projet – les étapes requises pour atteindre nos objectifs
- Parties Prenantes du Projet – qui a un intérêt dans notre projet ou ses résultats ?

## 3.1 Criticité du Projet

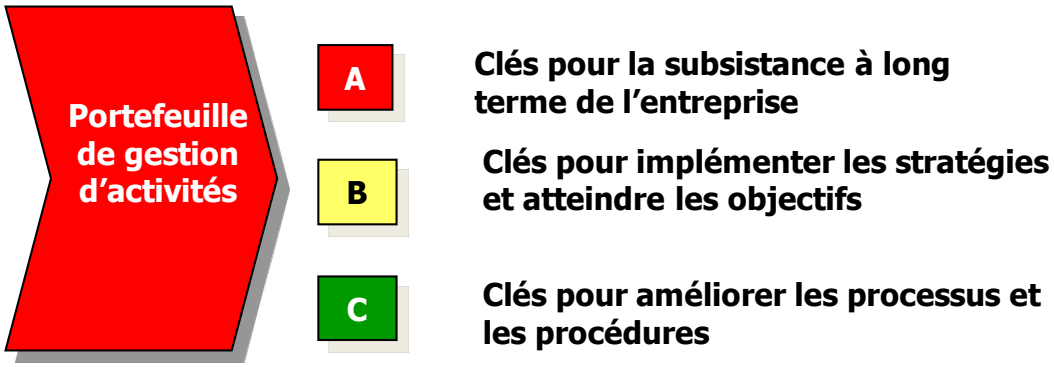


**Figure 3 :** Criticité du projet

Tous les projets n'ont pas la même pertinence ou importance pour la survie d'une compagnie.

Téléchargez des eBooks gratuitement sur bookboon.com

## 3.2 Type de Projet (Complexité)

Il est également important que le Chef de Projet et le Sponsor comprennent le TYPE du projet auquel ils ont affaire.

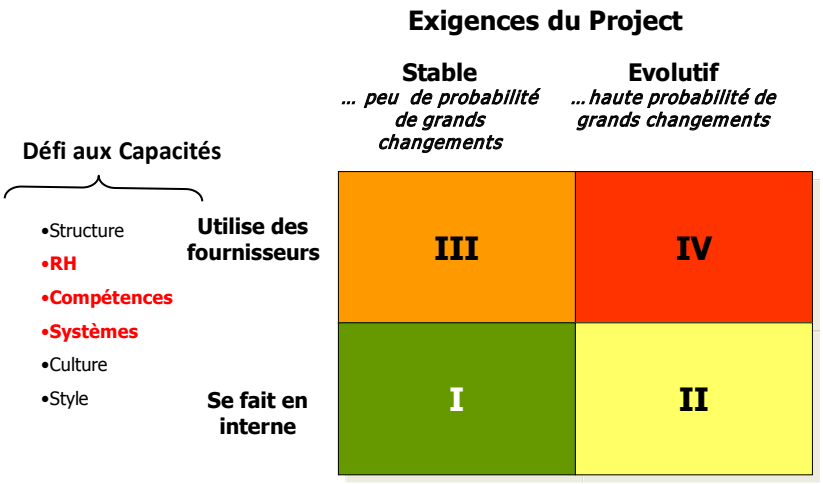


**Figure 4 :** Complexité du projet

Tous les projets ne sont pas pareils.

Get a higher mark on your course assignment!

Get feedback & advice from experts in your subject area. Find out how to improve the quality of your work!

Get Started

Go to www.helpmyassignment.co.uk for more info

Helpmyassignment



Click on the ad to read more

### 3.2.1 Défi aux Capacités

**Se fait en interne** – Nous avons les talents, le personnel et les systèmes en interne pour pouvoir faire le projet.

**Utilise des fournisseurs** – Nous n'avons pas les talents, personnel or les systèmes en interne, et nous avons besoin de les trouver à l'extérieur de la compagnie.

### 3.2.2 Exigences du Projet :

**STABLES** – Nous connaissons les exigences du client et elles resteront plus ou moins stables durant le projet.

**ÉVOLUTIVES** – Le projet va développer ou créer quelque chose de nouveau et jamais fait auparavant, donc nous n'avons pas une bonne idée de nos exigences au début, et elles peuvent changer durant le projet.

## 3.3 Énoncé du Contenu

Crée une phrase (ou deux) qui répond aux questions suivantes :

- Quoi ?
- Pourquoi ?
- Quand ?
- Qui ?
- Combien ?
- Où ?
- Comment saurons-nous que nous avons atteint nos objectifs ?
- Qu'est ce qui est HORS CONTENU.

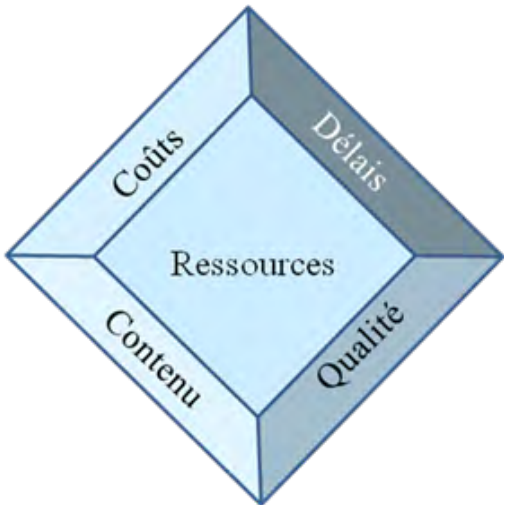


**Figure 5 :** Les contraintes concurrentielles

Téléchargez des eBooks gratuitement sur bookboon.com

Dans n'importe quel projet, il est important de communiquer la raison d'être du projet. Les gens vont demander des questions au sujet du projet, ou ils ont simplement besoin de savoir ce que nous faisons.

Les 6 questions listées plus haut sont celles le plus couramment demandées, donc si vous pouvez y répondre à l'avance avec une ou 2 phrases, alors vous n'aurez plus besoin de répondre aux mêmes questions encore et encore.

Ceci aide aussi votre équipe, votre Sponsor, votre client ainsi que vous-même à mieux comprendre le projet.

Il est très important d'avoir défini d'avance comment nous saurons que nous avons atteint nos objectifs. Si nous ne savons pas si nos objectifs ont été atteints, nous ne saurons pas si le projet est réussi ou non.

Il est aussi très important de définir ce qui est HORS CONTENU. Ceci évitera des Dérives de Contenu plus tard, car vous pourrez toujours vous référer à l'Énoncé du Contenu quand des gens voudront ajouter du contenu à votre projet.

Comme vous pouvez le constater, une fois que nous aurons répondu aux questions et créé l'Énoncé du Contenu, nous aurons rempli notre triangle des Demandes Concurrentes.

**Facteur clé de succès :** En savoir autant sur les contraintes concurrentielles de votre projet que possible avant de commencer à travailler. S'entendre sur le contenu

## 3.4 Objectifs « SMART »

Une fois que l'Énoncé du Contenu a été défini, veuillez l'évaluer avec le principe SMART (acronyme anglais)

**Spécifique *(Spécific)*** – Est-ce qu'il règle un problème spécifique ?

**Mesurable *(Measurable)*** – Sommes-nous capables de mesurer le problème, établir une référence de base, et établir des objectifs pour l'amélioration ?

**Atteignable *(Attainable)*** – Est-ce que l'objectif est réalisable ? Est-ce que la date de fin est réaliste ?

**Pertinent *(Relevant)*** – Est-ce relié à un objectif d'affaires important pour la compagnie ?

**Limité par le temps *(Time Bound)*** – Avons-nous fixé une date de fin ?

Téléchargez des eBooks gratuitement sur bookboon.com

## 3.5 Charte du Projet

La charte du Projet est un document Word. Elle ne devrait pas être trop longue, mais brève, facile à lire, et qui va droit au but. Elle devrait être signée par le Sponsor (ou Client) et le Chef de Projet. Elle est créée au tout début du projet.

Elle est rédigée par le Sponsor et le Chef du Projet, et c'est comme un contrat entre eux.

Si le projet est pour un client externe, alors la Charte pourrait bien être le Contrat de Fournisseur.

**Titre et Description du Projet** – Doit **être un texte court et que tout le monde peut comprendre.**

**Chef de Projet désigné et Niveau d'Autorité** – Il est important que ce soit clair qui est le Chef de Projet dès le début du projet.

**Étude économique** – Pourquoi faisons-nous ce projet ? Comment le résultat va aider la compagnie ?

**Énoncé du Contenu (incluant les objectifs)** – Comme ci-haut

**Description du Produit / Livrables** – À quoi ressemble le produit final ? Que devrons-nous livrer pour produire le résultat final ?

Téléchargez des eBooks gratuitement sur bookboon.com

Click on the ad to read more

**Risques de Haut Niveau** – Déjà à ce stade avancé, il est important d'avoir examiné les risques de succès ou d'échec. S'il y a beaucoup de risques ou s'ils sont inacceptables, il vaut mieux d'arrêter le projet tôt, avant que trop de temps et de ressources soient gaspillés.

**Contraintes et Hypothèses de Haut Niveau** – Les contraintes sont des restrictions ou limitations. Les Hypothèses sont des facteurs que nous jugeons vrais jusqu'à preuve du contraire.

**Signé et Approuvé par …** – Le Sponsor ou Client. Il est important que la Charte soit signée. Ainsi, elle sera prise plus au sérieux.

**Facteur clé de succès :** Ecrire la charte AVEC le Sponsor afin qu'il connaisse et accepte les termes du projet.

Téléchargez des eBooks gratuitement sur bookboon.com

Click on the ad to read more

**Exemple d'une Charte de Projet**

| Nom du Projet | | Code du Projet | |
|---|---|---|---|

| Date de Début | | Date de Fin | |
|---|---|---|---|

| Sponsor | Membres de l'équipe | |
|---|---|---|
| • | • | • |
| **Chef de Projet** | • | • |
| • | • | • |
| **Support** | • | • |
| • | • | • |

| Buts et Objectifs | Contenu |
|---|---|
| • A<br>• B<br>• C<br>• D<br>• E | • A<br>• B<br>• C<br>• D<br>• E |

| Approche |
|---|
| • A<br>• B<br>• C |

| Jalons | Dépendances / Projets Connexes |
|---|---|
| • A<br>• B<br>• C<br>• D<br>• E | • A<br>• B<br>• C<br>• D<br>• E |

| Livrable | Critère de parachèvement |
|---|---|
| Livrable A | Critère de fin pour A |
| Livrable B | Critère de fin pour B |
| Livrable C | Critère de fin pour C |
| Livrable D | Critère de fin pour D |
| Livrable E | Critère de fin pour E |

| Hypothèses |
|---|
| • A<br>• B<br>• C |

| Risques et Problèmes potentiels |
|---|
| • A<br>• B<br>• C |

| Signé par : | |
|---|---|
| • Sponsor : | Date: |
| • Chef de projet : | Date : |

**Figure 6 :** Exemple d'une charte de projet

Téléchargez des eBooks gratuitement sur bookboon.com

## 3.6 Sponsor

La règle d'or veut que si vous n'avez pas de Sponsor vous ne devriez pas continuer le projet. En réalité, ceci peut ne pas toujours être vrai. Cependant, soyez conscients des risques encourus par l'absence de Sponsor ou par le fait d'avoir un Sponsor non actif ou qui ne connaît pas son rôle. Aussi, il se peut qu'il soit impossible de définir toute l'équipe à ce stade du projet. Il est important de déterminer les membres de l'équipe que vous pouvez, et les amener à comprendre le projet aussi bien que vous.

***Liste de Contrôle du Sponsor et du Chef de Projet***

| | |
|---|---|
| **Phase Initiation** | |
| ☐ | Il y a un Sponsor clairement identifié |
| ☐ | Le Chef de Projet comprend les attentes du Sponsor |
| ☐ | Le problème ou la raison du projet ont été clairement documentés |
| ☐ | Le Contenu du Projet, ce qui est INCLUS ou EXCLU ont été clairement documentés |
| ☐ | Les spécifications ont été clairement identifiées et documentées (en terme de chiffres, délais, etc.) |
| ☐ | Le Budget et l'Échéancier ont été documentés |
| ☐ | Le Sponsor a signé la Charte du Projet (incluant l'information ci-haut) |
| **Phase Planification** | |
| ☐ | Les risques du projet ont été clairement documentés |
| ☐ | Les contraintes et les hypothèses ont été clairement documentées |
| ☐ | Les Parties Prenantes ont été identifiées, analysées et documentées |
| ☐ | La liste des fournisseurs a été documentée |
| ☐ | La Matrice des Rôles et Responsabilités a été documentée |
| ☐ | Les jalons ont été identifiés et documentés |
| ☐ | Le niveau d'autorité du Chef du Projet a été documenté |
| ☐ | Le Sponsor a signé le Plan du Projet (incluant l'information ci-haut) |
| **Phase Exécution** | |
| ☐ | Convenir avec le Sponsor sur la fréquence et le format des informations attendues |
| ☐ | Communiquer avec le Sponsor de façon adéquate |
| ☐ | Informer immédiatement le Sponsor des changements sur les demandes concurrentes : Délais, Coût, Contenu, Qualité, Ressources |
| ☐ | Obtenir la Signature du Sponsor sur tout changement qui affecte les demandes concurrentes. |
| **Phase de Clôture** | |
| ☐ | Obtenir la signature du Sponsor après la fin de chaque phase |
| ☐ | Obtenir la signature du Sponsor à la fin du Projet |
| ☐ | Archiver tous les documents relatifs au Projet à la fin du Projet. |

Téléchargez des eBooks gratuitement sur bookboon.com

**Facteur clé de succès :** Assurez-vous que vous avez une réunion avec votre Sponsor au début du projet afin de définir les rôles et responsabilités et les attentes.

## 3.7 Parties Prenantes

**Quiconque :**

- Est affecté par les activités ou résultats d'un projet
- Peut influencer, supporter un résultat ou s'y opposer
- A un intérêt personnel, financier ou professionnel dans le résultat final

**L'échec à traiter les soucis ou problèmes des Parties Prenantes entraîne souvent « l'échec » du Projet**

Un des facteurs critiques du succès d'un projet est d'avoir passé du temps à bien identifier les Parties Prenantes. Si vous n'identifiez pas toutes les Parties Prenantes, celles que vous avez oubliées seront celles qui vous causeront des problèmes plus tard.

Vous verrez que la liste des parties Prenantes est plus longue que prévue. Ce n'est pas un problème. Il est important de dresser cette liste et de l'ajuster durant le projet.

ericsson.com

YOUR CHANCE TO CHANGE THE WORLD

Here at Ericsson we have a deep rooted belief that the innovations we make on a daily basis can have a profound effect on making the world a better place for people, business and society. Join us.

In Germany we are especially looking for graduates as Integration Engineers for
- Radio Access and IP Networks
- IMS and IPTV

We are looking forward to getting your application! To apply and for all current job openings please visit our web page: **www.ericsson.com/careers**

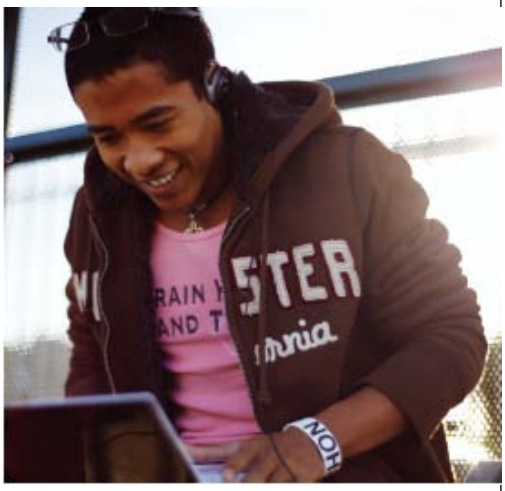

ERICSSON

Téléchargez des eBooks gratuitement sur bookboon.com

Click on the ad to read more

Une façon facile pour identifier les Parties Prenantes est de travailler avec votre équipe dans une séance de remue-méninges (*brainstorming)*, en utilisant des post-It.

Il est important de ne pas éliminer aucune des Parties Prenantes, mais de les inclure toutes. Il faut les analyser avant de savoir qui on peut éliminer ou non.

La grille d'évaluation des Parties Prenantes nous permet de les analyser

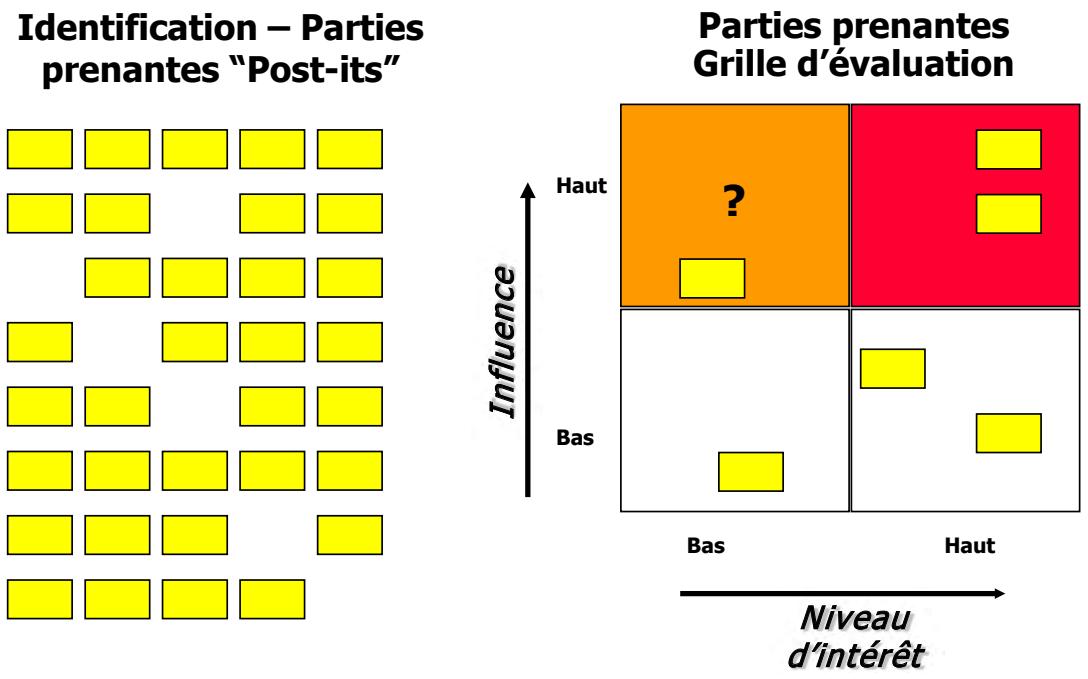


**Figure 7 :** Analyse des parties prenantes

**Influence** : La capacité de contribuer ou de retenir des ressources, et/ou d'accepter ou de rejeter des résultats.

**Niveau d'intérêt** : Affecté par des impacts techniques et sociaux, ainsi que les perceptions.

Une fois que nous avons placé chaque Partie Prenante dans un casier pertinent, nous devons alors décider si cette Partie Prenante est

- **PARTISANE** (est une Partie Prenante pour le Projet)
- **OPPOSANTE** (est une Partie Prenante contre le Projet)

**Facteur clé de succès :** N'oublier aucun des parties prenantes. Savoir qui est pour ou contre le projet – travailler activement à influencer ceux qui sont contre. Tenir les parties prenantes impliqués.

Téléchargez des eBooks gratuitement sur bookboon.com

## 3.8 Exigences

À présent que nous savons qui sont les Parties Prenantes du projet, il est temps de comprendre quelles sont leurs exigences.

Quels sont leurs **BESOINS** et **DEMANDES** pour ce projet ?

Quelle est la différence ?

Dans la vraie vie, il est important de rencontrer les Parties Prenantes, de leur parler pour comprendre leur point de vue et entamer un dialogue avec eux. Plusieurs Parties Prenantes deviennent des personnes réticentes et opposantes parce que personne n'a pris le temps des les écouter.

Un livrable pour cette étape peut être appelé `` Exigences de l'Usager `` ou `` Liste des Exigences `` ou quelque chose de semblable.

Une fois que les exigences ont été définies, un bon exercice à faire par l'équipe est d'analyser ces exigences en fonction de leur degré de **DIFFICULTÉ** de réalisation et de l'**IMPORTANCE** que chaque exigence aura pour le succès du projet.

Vous pouvez ensuite assigner des numéros aux Parties Prenantes, et placer ces numéros à côté de leurs exigences respectives.

Ceci est un bon exercice car il nous permet de lister les exigences de toutes les Parties Prenantes (nous n'avons oublié personne), et s'assurer que chaque exigence est associée à une Partie Prenante.

**Facteur clé de succès :** Si vous ne connaissez pas les exigences de vos parties, vous ne serez jamais en mesure d'y répondre. Posez des questions dès le début.

Téléchargez des eBooks gratuitement sur bookboon.com

# 4 Planification du Projet

Maintenant que nous avons analysé notre projet plus en détail, et que nous avons compris le type du projet, son importance, les Parties Prenantes, le Sponsor, ainsi que les exigences, nous sommes prêts à débuter la planification du projet.

Le plan de Management du Projet décrit **COMMENT** nous allons gérer les changements aux éléments suivants du projet :

- Contenu
- Délais
- Coûts
- Problèmes
- Risque
- Qualité
- Communication
- Ressources

Téléchargez des eBooks gratuitement sur bookboon.com

Click on the ad to read more

C'est une Procédure ou un ensemble de procédures. Une fois définie, elle peut être utilisée pour d'autres projets.

Elle décrit les actions à prendre, qui les prendra, quand et comment.

Le plan de Gestion du Projet est un document vivant et évolue avec le projet.

Selon le PMBOK®, voici une liste des livrables clés dans un Plan de Gestion de Projet. Ils peuvent être des chapitres séparés de ce document ou des documents séparés (si le projet est très gros) :

- Approche de Gestion du Projet
- SDP (Structure de Découpage du Projet ou WBS), jusqu'au niveau où le contrôle sera fait.
- Budget
- Dates prévues de début et de fin
- Organigramme des Responsabilités / Tâches
- Plan / Système de contrôle des changements
- Références de base pour l'évaluation de la performance
- Jalons et étapes importantes avec leurs dates cibles
- Ressources
- Plan de gestion du risque
- Questions / Problèmes non réglés
- Décisions en attente
- Organigramme opérationnel du Projet

Il est important d'examiner cette liste et décider ce qui est applicable à VOTRE projet.

Au début d'un projet, nous aurons probablement seulement les grandes lignes des différents livrables (par exemple : seulement le budget ou la date de fin), mais nous ne serons pas capables de donner plus de détails. En avançant dans le projet, nous serons capables de donner de plus en plus de détails.

Téléchargez des eBooks gratuitement sur bookboon.com

## 4.1 Liste de contrôle Planification du Projet

| Étape | **Description** | **Données d'entrée** | **Données de Sortie** | **Notes** |
|---|---|---|---|---|
| Planification Contenu | Développer un Énoncé du Contenu – Détailler les objectifs du projet | Charte de Projet | Énoncé du Contenu | Pourquoi, Quoi, Quand, Qui, Combien, Où |
| Développement Équipe | Former l'Équipe | | | |
| Définition Contenu | Subdiviser le contenu en livrables | Énoncé du Contenu | SDP / WBS | |
| Définition Activité | Subdiviser les lots de travail en activités | SDP / WBS | Liste Activités | MS Project ? |
| Séquencement Activités | Identifier les interdépendances entre activités | Liste Activités | Diagramme de Réseau du Projet | Par Activités ou par Lots de Travail |
| Estimation Durée Activités | Estimation du temps que prend chaque activité/Lot de travail | Diagramme de Réseau du Projet | | Prendre en considération les ressources disponibles, les durées et efforts requis |
| Développement Échéancier | Développer l'Échéancier du Projet | Diagramme Réseau Projet | Échéancier (Gantt) | |
| Embauche Personnel | Trouver les personnes adéquates | Échéancier (Gantt) | Personnel affecté du Projet | Trouver les meilleures personnes pour le travail; négocier avec les patrons |
| Estimation Coûts | Estimation du coût du projet | Échéancier (Gantt) | Budget Coût | Prendre en considération la durée, les efforts requis, et autres coûts |
| Gestion des Risques | Définir la procédure gestion des risques | | Plan Gestion des Risques | Quel est le seuil de risque; comment gérer; quand faire des réunions, etc. |

Click on the ad to read more

| Étape | **Description** | **Données d'entrée** | **Données de Sortie** | **Notes** |
|---|---|---|---|---|
| Développement Plan du Projet | Définir le Plan Intégré du Projet | Tous les plans annexes | Plan du Projet | Faire d'abord tous les plans individuels, ensuite les intégrer dans le Plan Intégré du Projet |
| Planification Qualité | Définir la procédure pour la gestion de la qualité | | Plan Gestion Qualité | |
| Planification Communications | Définir la procédure pour le management des communications | | Plan Management Communications | Quoi; À qui; Quand; Comment; Où ; par QUI |
| Identification Risques | Brainstorming pour lister tous les risques possibles | SDP; Expérience; Catégories de Risques | Liste Risques | Utiliser le brainstorming négatif |
| Analyse Risques | Classer les risques par importance (Impact x Probabilité) | Liste Risques | Liste Classée des Risques | (fichier Excel) |
| Planification Réponses aux Risques | Établir des actions à prendre pour minimiser l'impact ou la probabilité | Liste Classée des Risques | Plan Action Risques | (le même fichier Excel; ne pas oublier personne responsable et date de fin) |
| Planification Approvisionnement | Définir quoi acheter et comment | SDP / WBS | Plan de Gestion Approvisionnement | Rôles PM dans approvisionnement; Rôle du département des Achats |
| Approvisionnement | Achat des services et matériaux requis pour le projet | Plan de Management Approvisionnement | | |

**Figure 8 :** Liste de contrôle Planification du Projet

**Facteur clé de succès** : Si vous ne savez pas où vous allez et comment vous y rendre, vous n'allez probablement pas arriver là où vous voulez - ou y arriver à temps..

## 4.2 Réunion de Démarrage

Dans le but de faire travailler l'Équipe du Projet rapidement et efficacement, nous recommandons fortement que vous organisiez une réunion de démarrage le plus tôt possible durant le projet. Cette réunion pourrait durer environ une demi-journée à une journée, et devrait discuter des points suivants :

### 4.2.1 AGENDA Réunion de Démarrage :

1. Introductions
2. Présentation du Projet
3. Énoncé du Contenu
4. Questionnaire Travail d'équipe
5. Questionnaire Gestion des conflits
6. Structure de découpage du Projet (SDP / WBS)
7. Matrice d'affectation des Ressources du Projet
8. Diagramme de Réseau du Projet
9. Entente sur Culture, Comportements Standards
10. Normes et Standards pour les réunions

Téléchargez des eBooks gratuitement sur bookboon.com

## 4.3 Structure de Découpage du Projet (SDP / WBS)

La Structure de Découpage du Projet (SDP / WBS) est un autre facteur clé pour le succès du projet.

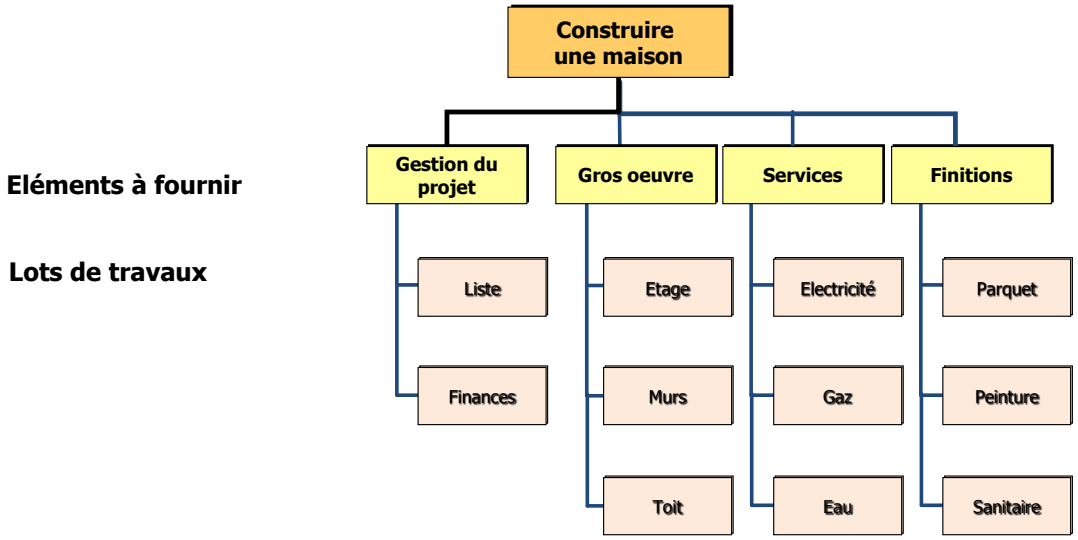


**Figure 9 :** Structure de découpage SDP/WBS

C'est un diagramme qui subdivise le travail à faire dans le projet.

### 4.3.1 SDP / WBS – Règle générale

Une «règle générale" n'est pas un règlement ou une loi. C'est une stratégie qu'on utilise parce qu'on sait qu'elle fonctionne.

- Il n'y a pas de règle pour le nombre de niveaux pour le SDP / WBS
- Toujours commencer avec la Gestion du Projet comme premier livrable.
- Il faut limiter le nombre de niveaux supérieurs à 10.
- Utiliser un nom : définir une convention d'appellation des objets.
- Chaque sous-composante doit avoir un livrable … le plus bas niveau d'une subdivision avec un livrable est appelé un '' lot de travail ''.
- Chaque sous-composante doit être affectée à seulement une personne ou une compagnie.
- Ne pas décomposer le travail en des éléments plus petits que ce que vous pouvez suivre ou qui vaille la peine de suivre – ne pas micro-gérer.

**Facteur clé de succès :** Créer le SDP/WBS avec votre équipe assurera une compréhension commune du projet et comment chaque personne y entre en jeu.

Téléchargez des eBooks gratuitement sur bookboon.com

## 4.4 Diagramme de Réseau

Une fois que vous avez votre liste des Lots de Travail de bas-niveau, il faut les séquencer dans un Diagramme de Réseau et leur assigner des durées estimées.

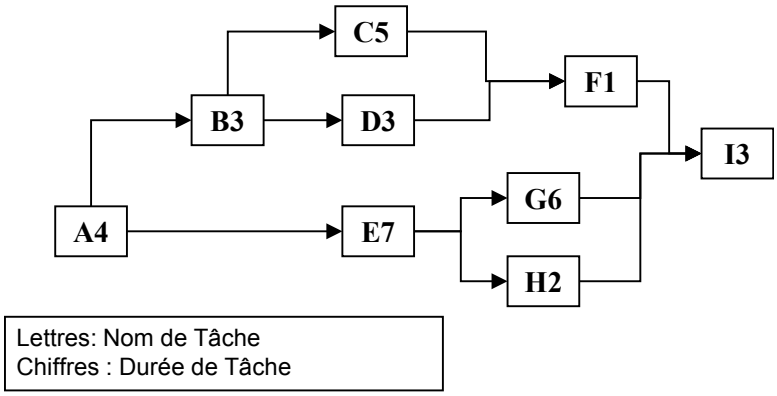


**Figure 10 :** Exemple d'un Diagramme de Réseau

Définir et détailler le Diagramme du Réseau avec votre Équipe est aussi un autre facteur de réussite du projet.

Rappelez-vous de prendre seulement les post-It des plus bas niveaux des Lots de Travail, et ensuite les organiser dans un calendrier du DÉBUT jusqu'à la FIN.

Turning a challenge into a learning curve.
Just another day at the office for a high performer.

Accenture Boot Camp – your toughest test yet

Choose Accenture for a career where the variety of opportunities and challenges allows you to make a difference every day. A place where you can develop your potential and grow professionally, working alongside talented colleagues. The only place where you can learn from our unrivalled experience, while helping our global clients achieve high performance. If this is your idea of a typical working day, then Accenture is the place to be.

It all starts at Boot Camp. It's 48 hours that will stimulate your mind and enhance your career prospects. You'll spend time with other students, top Accenture Consultants and special guests. An inspirational two days packed with intellectual challenges and activities designed to let you discover what it really means to be a high performer in business. We can't tell you everything about Boot Camp, but expect a fast-paced, exhilarating and intense learning experience. It could be your toughest test yet, which is exactly what will make it your biggest opportunity.

Find out more and apply online.

Visit accenture.com/bootcamp
• Consulting • Technology • Outsourcing

accenture
High performance. Delivered.

Téléchargez des eBooks gratuitement sur bookboon.com



Click on the ad to read more

Nous cherchons les dépendances :

- Quel travail doit être fait avant que je débute un autre lot de travail ?
- Quel travail peut être fait en parallèle (en même temps) ?

Nous allons aussi écrire les noms des personnes ou compagnies responsables de chaque Lot de travail.

### 4.4.1 Durée vs Effort

Rappelez-vous que la DURÉE est différente de l'EFFORT

Dans le Diagramme de Réseau, s'il vous plaît indiquer la DURÉE

Ceci est le temps requis pour compléter une tâche, dans une situation idéale.

La création du Diagramme de Réseau est un processus par itération. Après avoir évalué le temps de réalisation d'un projet dans un monde idéal, vous commencerez à prendre en considération la réalité du projet :

- Nombre de personnes
- Fins de semaines
- Congés
- Multitâches
- Etc.

Nous pouvons utiliser plusieurs outils pour visualiser les informations de notre projet. Certains Chefs de Projet utilisent MS Project ou d'autres outils (Primavera, etc.). D'autres utilisent un simple fichier Excel

Téléchargez des eBooks gratuitement sur bookboon.com

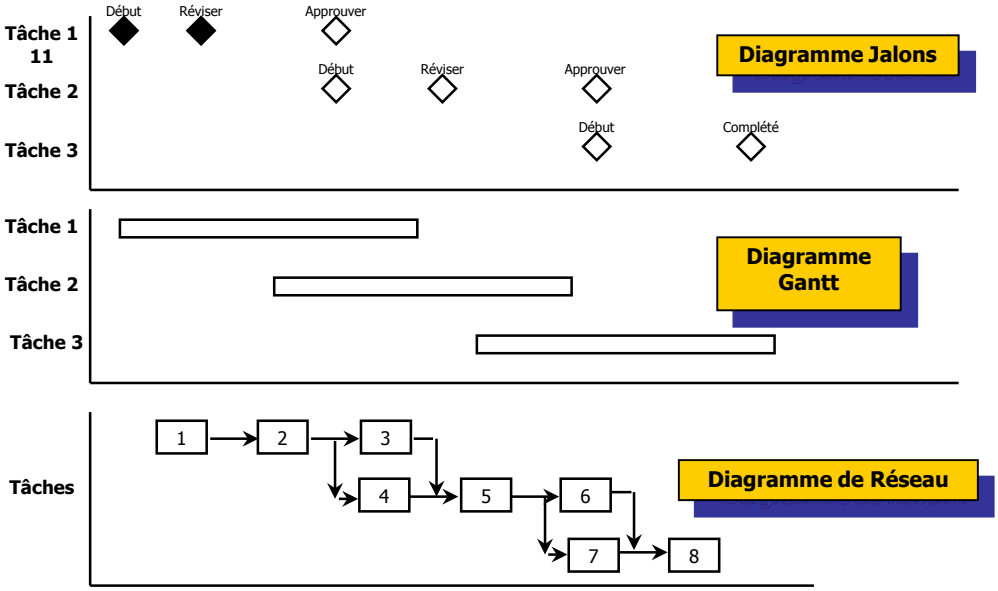


**Figure 11 :** Des outils de visualisation du projet

C'est important de définir clairement les tâches du projet, et les montrer dans un calendrier en relation les unes avec les autres, afin de vérifier si le projet est réaliste.

Un diagramme Gantt est très utile comme outil de communication, et si vous mettez une ligne verticale pour la date d'aujourd'hui, vous pourrez voir ce qui a déjà été fait, et ce qui reste à faire.

Nous préférons montrer les Jalons à l'intérieur du diagramme Gantt.

### 4.4.2 Analyse du Diagramme de Réseau

Une fois que nous avons créé le Diagramme de Réseau, nous commencerons à l'utiliser pour définir 2 autres facteurs critiques pour le succès du projet :

**Chemin Critique** – le cheminement du réseau où les tâches n'ont pas de **MARGE.**

**MARGE** – Les dates de début des tâches qui ne sont PAS sur le Chemin Critique sont plus flexibles. Il y a de la place pour manœuvrer.

Téléchargez des eBooks gratuitement sur bookboon.com

***Calcul au plus tôt***

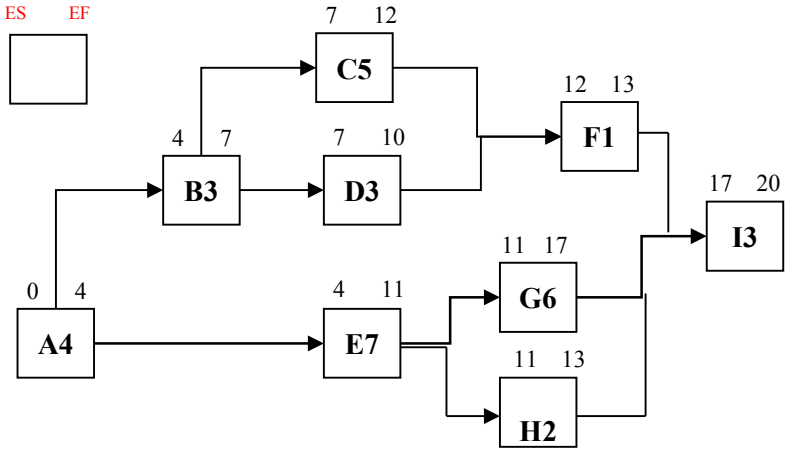


**Figure 12 :** Exemple calcul au plus tôt

Rappelez-vous de commencer avec le jour « 0 ».

Vous rajoutez ensuite le temps d'exécution de la tâche, et ceci vous donne la date EF (date de fin au plus tôt) de cette tâche. Vous déplacez ensuite ce chiffre jusqu'à la tâche suivante, et vous continuez ainsi.

Quand vous avez deux tâches arrivant à une même tâche, vous choisissez le plus haut des deux chiffres.

Téléchargez des eBooks gratuitement sur bookboon.com

Click on the ad to read more

Quand vous terminez votre Calcul au plus tôt, vous verrez combien de temps il faut pour terminer le projet, dans un monde idéal.

Nous n'avons pas pris en considération les ressources que nous avons, les fins de semaines, congés, etc.

Nous sommes maintenant prêts à faire notre Calcul au plus tard.

***Calcul au plus tard***

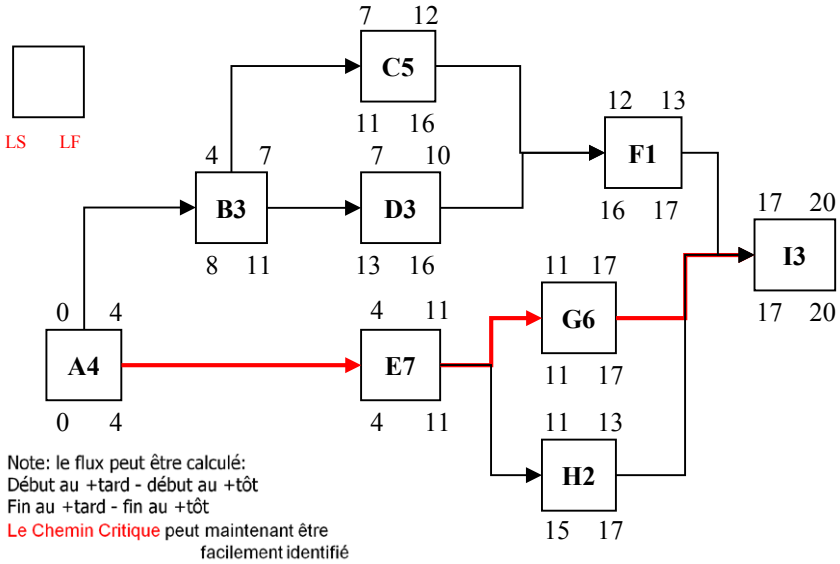


**Figure 13 :** Exemple calcul au plus tard

Le Calcul au plus tard commence par en arrière, et SOUSTRAIT la durée de la tâche.

Quand vous avez deux tâches allant à la même tâche (par ex. C et D vont dans B), vous choisirez alors le chiffre le plus bas.

Quand vous avez complété votre Calcul au plus tard, vous serez capable de trouver vos Tâches Critiques, et en les liant ensemble, vous verrez le Chemin Critique (ou chemins).

Une façon de vérifier si vous avez bien fait le Calcul au plus tard est de vérifier si la première ou les premières tâches ont la valeur zéro pour ES (date de début au plus tôt) et LS (date de début au plus tard).

Les tâches qui ne sont pas sur le Chemin Critique ont un certain montant de MARGE.

La Marge est calculée en soustrayant le nombre en haut à gauche de la tâche de celui en bas à gauche (par exemple, pour C5, 11 – 7 = 4. La tâche C a 4 jours de marge).

Téléchargez des eBooks gratuitement sur bookboon.com

**Facteur clé de succès :** Construire et analyser le diagramme de réseau avec votre équipe pour une compréhension commune et une base commune de la planification.

## 4.5 Diagramme Gantt

Une fois que vous avez trouvé le Chemin Critique et calculé la durée la plus courte du projet, vous pourrez placer les tâches sur un diagramme Gantt. Cela montrera de façon plus réaliste le calendrier du projet. Ensuite, vous pourrez rajouter les fins de semaines et les congés à ce calendrier.

Bien sûr, cela veut dire que la durée totale du projet est plus longue que le Chemin Critique (26 jours au lieu de 20 jours)

| Lot Travail | Responsable | Durée | 1 | 2 | 3 | 4 | 5 | 6 | 7 | 8 | 9 | 10 | 11 | 12 | 13 | 14 | 15 | 16 | 17 | 18 | 19 | 20 | 21 | 22 | 23 | 24 | 25 | 26 |
|---|---|---|---|---|---|---|---|---|---|---|---|---|---|---|---|---|---|---|---|---|---|---|---|---|---|---|---|---|
| A | | 4 | | | | | | | | | | | | | | | | | | | | | | | | | | |
| B | | 3 | | | | | | | | | | | | | | | | | | | | | | | | | | |
| C | | 5 | | | | | | | | | | | | | | | | | | | | | | | | | | |
| D | | 3 | | | | | | | | | | | | | | | | | | | | | | | | | | |
| E | | 7 | | | | | | | | | | | | | | | | | | | | | | | | | | |
| F | | 1 | | | | | | | | | | | | | | | | | | | | | | | | | | |
| G | | 6 | | | | | | | | | | | | | | | | | | | | | | | | | | |
| H | | 2 | | | | | | | | | | | | | | | | | | | | | | | | | | |
| I | | 3 | | | | | | | | | | | | | | | | | | | | | | | | | | |

## 4.6 Gestion des Risques

Une fois que nous avons défini le SDP / WBS, le Diagramme de Réseau, et le Chemin Critique, nous sommes en mesure de définir les risques plus en détail.

La Gestion des Risques est l'un des facteurs de réussite les plus CRITIQUES.

Si vous gérez les risques activement, vous pourrez sauver de l'argent à votre compagnie, et vous aurez une meilleure chance de terminer votre projet à temps, à l'intérieur du budget, et avec des clients et parties prenantes heureux.

Le processus est simple, une liste à vérifier point par point :

1. Identifier les risques
2. Évaluer la probabilité
3. Évaluer l'impact

Téléchargez des eBooks gratuitement sur bookboon.com

4. Documenter
5. Pour les risques moyens et élevés, définir le Plan d'Action
6. Pour les risques élevés, définir un plan de contingences
7. Gérer les actions
8. Évaluer les résultats
9. Répéter durant les réunions hebdomadaires du projet

Veuillez vous assurer de répéter ce processus chaque semaine, car les risques changent et si vous les ignorez, ils se transforment très vite en problèmes.

Pour identifier les risques, vous pouvez utiliser plusieurs méthodes :

- Réviser les projets passés
- Rencontrer des experts
- Analyser le diagramme de flux des processus existants ou futurs
- Faire des analyses d'hypothèses *(What if ?)*
- Brainstorming négatif
- Analyse SWOT
- Diagrammes Cause-Effets (Fishbone, Ishikawa)

Téléchargez des eBooks gratuitement sur bookboon.com

Click on the ad to read more

Une fois que vous et votre équipe avez défini les risques, la prochaine étape est d'analyser chacun d'eux.

**Probabilité d'arriver** 1 – Bas
2 – Moyen
3 – Haut

**Impact sur mon projet** 1 – Bas
2 – Moyen
3 – Haut

Vous pouvez ensuite placer les risques dans la matrice ici-bas afin de visualiser leurs positions respectives.

| Probabilité \ Impact | 1 | 2 | 3 |
|---|---|---|---|
| 3 | 3 | 6 | 9 |
| 2 | 2 | 4 | 6 |
| 1 | 1 | 2 | 3 |

**Figure 14 :** Matrice de la gestion des risques

Si vous avez plusieurs risques, vous pourrez rajouter une troisième dimension : LE TEMPS

Cela veut dire quand le risque pourrait arriver : 1 – Long Terme
2 – Moyen Terme
3 – Court Terme
4 – Critique

C'est seulement après avoir analysé les risques que vous pourrez décider quoi faire pour éviter qu'ils ne deviennent réalité (ou PROBLÈMES).

Téléchargez des eBooks gratuitement sur bookboon.com

Nous recommandons de lister les risques dans un Registre des Risques – une feuille Excel (avec une description de leurs conséquences, Probabilité d'arriver et Impact, et la multiplication des deux – Le Facteur X – ce qui nous permet de trier les risques par leur importance)

Vous pouvez ensuite codifier les risques avec des couleurs : ROUGE, JAUNE, VERT

- Ceux qui sont à haut risque (ROUGE) devraient être résolus, transférés ou atténués.
- Ceux qui sont à moyen risque (JAUNE) devraient être résolus ou un plan de contingence élaboré.
- Ceux qui sont à risque Bas (VERT) devraient être résolus par les membres de l'équipe.

Par la suite, votre but sera de prendre les actions nécessaires pour avoir seulement des risques jaunes et verts.

Ce pourrait être impossible de prendre toutes les actions pour tous les risques. Il devient donc important d'analyser chaque risque et décider QUOI FAIRE

| | |
|---|---|
| **Éviter** | **Éliminer la menace en éliminant la cause** |
| **Transférer** | **Transférer la responsabilité à une tierce partie (ex. assurance ou fournisseur)** |
| **Atténuer** | **Réduire la probabilité et/ou l'impact – Créer un plan d'Atténuation et de Contingence** |
| **Accepter** | **Accepter et créer des réserves de contingences** |

**Figure 15 :** Stratégies pour gérer les risques

Il est également important de rajouter l'action, la date due, et la personne responsable au Registre des Risques

**Facteur clé de succès :** La gestion active de vos risques vous permettra de gérer de manière proactive votre projet et de voir venir les problèmes à temps pour sauver le projet.

## 4.7 Équipes

Rappelez-vous les équipes dont avez déjà fait partie – cela pourrait être au travail, sports ou autres passe-temps.

Pensez à la MEILLEURE équipe avec qui vous avez travaillé, puis pensez à la PIRE.

Quelle était la différence ? Qu'est-ce qui a fait qu'une équipe était excellente et une autre lamentable ?

Téléchargez des eBooks gratuitement sur bookboon.com

En tant que Chef de Projet, vous avez le choix du type d'équipe que vous formez. C'est VOTRE rôle et devoir d'aider l'équipe à devenir vraiment excellente.

Si vous pensez à la meilleure équipe dont vous étiez membre, plusieurs des caractéristiques ci-haut étaient probablement présentes.

Une équipe gagnante :

- **Répond aux attentes des Parties Prenantes** – elle sait ce qu'ils veulent et est capable de livrer.
- **Réduit les barrières** – entre les membres de l'équipe, et aussi entre l'équipe et le Chef d'Équipe. Les membres de l'équipe connaissent et respectent leurs différences et similarités respectives.
- **Accepte et maîtrise le changement** – s'il y a une chose qui est sûre dans un Projet, c'est qu'il va y avoir des changements. Une équipe qui réussit utilise ceci pour avancer, apprendre et grandir, et améliorer continuellement leurs méthodes de travail.
- **Règles de base** – sans règles de base, personne ne sait ce qui est acceptable on non. Les règles de base peuvent être écrites ou verbales, mais une équipe qui réussit a des règles de base (ou attentes) très claires dès le début.

TURN TO THE EXPERTS FOR
SUBSCRIPTION CONSULTANCY

Subscrybe is one of the leading companies in Europe when it comes to innovation and business development within subscription businesses.

We innovate new subscription business models or improve existing ones. We do business reviews of existing subscription businesses and we develope acquisition and retention strategies.

Learn more at linkedin.com/company/subscrybe or contact
Managing Director Morten Suhr Hansen at mha@subscrybe.dk

SUBSCRYBE - to the future

Téléchargez des eBooks gratuitement sur bookboon.com



Click on the ad to read more

- **Communique** – une équipe gagnante communique ouvertement. La notion que ‘’ la connaissance est puissance ‘’ n’est pas appliquée.
- **Responsabilité partagée** – en tant qu’équipe, nous nous considérons solidairement responsables de nos résultats et ceux des autres. Nous travaillons ensemble pour atteindre un résultat d’équipe.
- **Créativité collaboratrice** – cela nous permet de trouver des nouvelles solutions innovatrices aux problèmes et questions. Nous sommes capables de travailler efficacement comme équipe, et d’être plus créatifs collectivement qu’individuellement
- **Décisions conjointes** – une équipe gagnante est habituée à prendre des décisions ensemble. Le Chef d’Équipe est là pour aider, et parfois pour prendre les décisions finales, mais l’équipe participe activement.
- **Initiative appropriée** – Un Chef d’Équipe devrait s’assurer que les membres de son équipe se sentent valorisés et importants, assez pour prendre des initiatives quand c’est nécessaire – qu’ils ne sentent pas qu’ils doivent toujours attendre le Chef. Cela sauve du temps et motive les gens à mieux performer.

N’importe quelle équipe à laquelle vous pourriez penser – au travail, sports, ou autres activités – même une relation – passe par une série d’étapes avant de devenir réellement effective et ‘’ performante ‘’

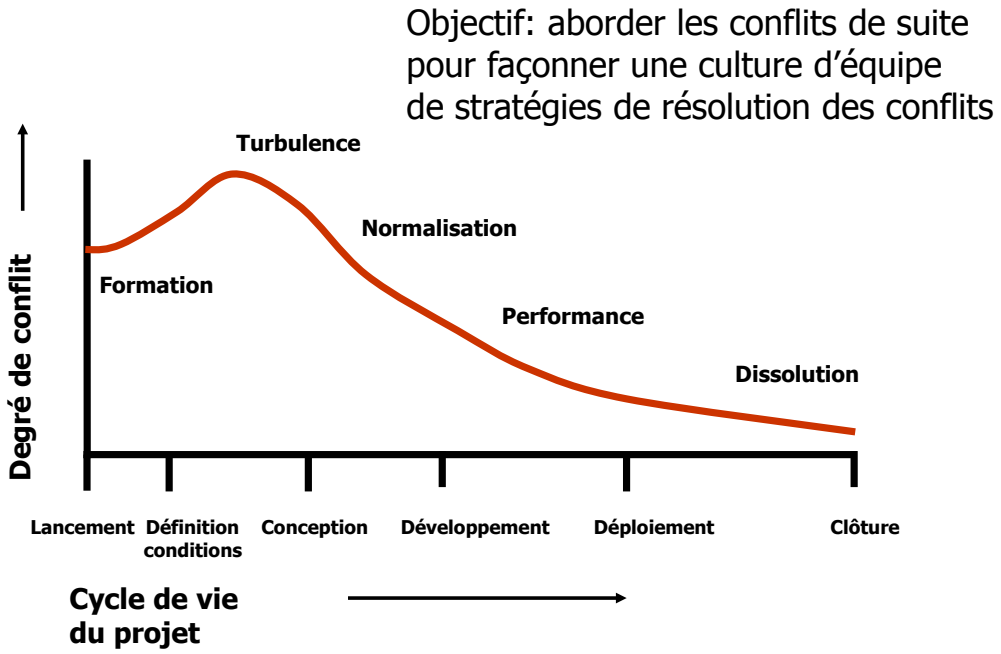


**Figure 16 :** Cycle de vie de l’équipe

La première phase – **Formation** ***(Forming)*** – est au début, nous ne nous connaissons pas encore très bien, nous sommes polis et réservés, et nous attendons pour comprendre les autres, leurs positions, leurs pensées et opinions, et comment nous pouvons nous intégrer dans l’équipe.

Téléchargez des eBooks gratuitement sur bookboon.com

**Turbulence *(Storming)*** – Il est nécessaire de passer à travers la phase turbulence avant qu'une équipe commence à performer. Turbulence ne veut pas nécessairement dire des conflits et confrontations houleuses, mais c'est une phase où les membres de l'équipe commencent à exprimer leurs opinions et prendre leur place au sein de l'équipe. C'est une phase où nous nous rendons compte que n'avons pas toujours la même opinion, où nous commençons à apprendre comment prendre des décisions collectives et s'entendre en équipe.

**Normalisation *(Norming)***– une fois que les membres d'une équipe ont trouvé leur place, et qu'ils ont trouvé les bonnes stratégies pour faire des décisions et arriver à des ententes, l'équipe devient plus relaxée, commence à se sentir plus confortable.

**Performance *(Performing)*** – dans un projet, le temps est très important, alors le plus vite que le Chef de Projet amène l'équipe à performer, le mieux. Sans la phase de turbulence, une équipe ne sera jamais performante, il est donc important de provoquer (d'une manière contrôlée !) la turbulence durant une réunion de démarrage, et en s'assurant que, tôt au début du projet, l'équipe prenne des décisions qui affectent tous ses membres.

**Dissolution *(Adjourning)*** – chaque projet se termine, donc chaque équipe de projet est dissoute. Cette phase doit aussi être gérée par le Chef de projet, pour que les membres de l'équipe se sentent valorisés, assez pour vouloir travailler encore ensemble, et sentir que le projet n'est qu'un chapitre qui vient de se terminer. Avoir une célébration ou simplement un repas ou un '' verre '' à la fin d'un projet est très important.

## 4.8 Rôles dans les Équipes

Voici les rôles naturels que les gens ont dans une équipe. Chaque rôle est nécessaire pour une équipe performante :

**Organisateur** – Le rôle de l'Organisateur est de diriger le groupe, mais cela se fait d'habitude sans trop de pression. Ils sont dominants sans être très fermes.

**Président** – Le souci du Président est de gagner pour atteindre des objectifs en n'épargnant aucun effort dans ce processus. Ils ont un haut degré d'énergie et un grand besoin de réussite.

**Faiseur** – Le faiseur est consciencieux et s'attarde aux petits détails. Les faiseurs exécutent très bien des plans que d'autres ont mis au point. Ils préfèrent travailler seuls.

**Créatif** – Ils sont créatifs et innovateurs. Ils sont responsables pour la production de nouvelles stratégies et idées géniales. Ils sont très brillants; leurs idées peuvent parfois être très radicales, et des contraintes pratiques peuvent être sous-estimées.

Téléchargez des eBooks gratuitement sur bookboon.com

**Illuminateur** – l'illuminateur, comme le nom l'indique, est bon pour trouver ce qui est disponible et ce qu'il faut faire. Il demande des questions pour s'assurer que tout le monde comprend, et pour clarifier l'information.

**Evaluateur** – L'évaluateur est très bon dans l'analyse des faits, l'évaluation du pour et contre de chaque option, et finalement prendre une décision bien réfléchie.

**Co-équipier** – Le co-équipier est un bon communicateur, fiable, sensible et bienveillant. Ils ont tendance à placer les objectifs du groupe, et le maintien d'une bonne atmosphère de travail au sein du groupe, au dessus de leurs propres intérêts et ambitions.

**Finalisateur** – le Finalisateur fait attention au détail. Ils sont des travailleurs consciencieux et travaillent très fort. Comme leur titre le suggère, ils excellent à identifier les tâches incomplètes et les terminer de façon finale et complète.

**Facteur clé de succès :** Donner aux membres de votre équipe le questionnaire sur les rôles Belbin afin de s'assurer que tout le monde comprend les rôles naturels de chacun et comment on peut travailler ensemble.

Téléchargez des eBooks gratuitement sur bookboon.com

Click on the ad to read more

## 4.9 Équipes Virtuelles – Les 6 Défis

Six défis majeurs empêchent les équipes virtuelles d'être cohérentes et fortes :

### 1. *Différences Interculturelles*

Plusieurs études ont été faites sur les différences des cultures. Il semble y avoir un consensus sur certaines différences de base, et ceci a été résumé dans un ouvrage intitulé '' The Cultural Orientation Framework (COF) '' développé par Philippe Rosinski et qui s'est basé sur des ouvrages écrits par des experts dans le domaine interculturel, incluant Hofstede et Trompenaars. Le modèle complet est publié dans le livre, *Coaching Across Cultures*.

a) **Sentiment de Pouvoir et de Responsabilité**
*Contrôle* : Les gens ont un pouvoir et une responsabilité déterminants pour vivre la vie qu'ils veulent.
*Harmonie* : Aspirer à la balance et l'harmonie avec la nature.
*Humilité* : Accepter les limites naturelles inévitables.

b) **Approches pour la Gestion du Temps**
*Rare* : le temps est une denrée rare. Gérez-le avec prudence !
*Abondant* : le temps est disponible en abondance. Relaxez !
*Monochronique* : Concentrez sur une activité et/ou une relation à la fois.
*Polychronique* : Concentrez simultanément sur plusieurs tâches et/ou relations.
*Passé* : Apprenez du passé. Le présent est essentiellement une continuation ou une répétition des évènements passés.
*Présent* : Concentrez sur " ici et maintenant '' et les récompenses à court terme.
*Futur* : Ayez une préférence pour les récompenses à long terme. Encouragez une vision ambitieuse.

c) **Définitions de l'Identité et de la Raison d'être**
*Être* : Privilégiez la vie en elle-même et le développement des talents et relations.
*Faire* : Concentrez-vous sur les accomplissements et réalisations visibles.
*Individualiste* : Mettez l'emphase sur les attributs et projets individuels
*Collectiviste* : Mettez l'emphase sur l'appartenance à un groupe.

d) **Arrangements Organisationnels**
*Hiérarchie* : La société et les organisations doivent avoir des classes sociales pour bien fonctionner.
*Égalité* : Les gens sont égaux mais jouent souvent des rôles différents.
*Universalité* : Toutes les situations doivent être traitées de la même manière. Adopter des processus communs pour être consistant et faire des économies d'échelle.

Téléchargez des eBooks gratuitement sur bookboon.com

*Particularité* : Mettre l'emphase sur des circonstances particulières. Favoriser la décentralisation et les solutions faites sur mesure.
*Stabilité* : Apprécier un environnement statique et ordonné. Encourager l'efficacité à travers un travail ordonné et discipliné. Minimiser le changement et l'ambigüité qui sont perçus comme perturbants.
*Changement* : Apprécier un environnement dynamique et flexible. Encourager l'efficacité à travers l'adaptabilité et l'innovation. Éviter la routine qui est perçue comme ennuyante.
*Compétitivité :* Promouvoir le succès et le progrès à travers une stimulation de la compétitivité.
*Collaboration* : Promouvoir le succès et le progrès à travers un support mutuel, le partage des meilleures pratiques et la solidarité.

e) **Notions de Territoire et de Barrières**
*Protectif* : Protégez-vous en ne partageant pas vos sentiments et votre vie privée (barrières mentales) et en minimisant les intrusions dans votre espace physique (barrières physiques)
*Partage* : Bâtir des relations plus proches en partageant vos domaines psychologiques et physiques.

f) **Modèles de Communication**
*Contexte Haut* : Compter sur une communication implicite. Apprécier la signification des gestes, posture, voix et contexte
*Contexte Bas* : Compter sur une communication explicite. Favoriser les instructions claires et détaillées.
*Direct* : Dans un conflit ou pour un message dur à transmettre, exprimer votre point de vue clairement au risque de faire du mal ou causer un inconfort.
*Indirect* : Dans un conflit ou lors d'un message dur à transmettre, favoriser le maintien d'une relation cordiale au risque de provoquer un malentendu.
*Affectif* : Montrer des émotions et de la chaleur en communiquant. L'établissement et le maintien des relations personnelles et sociales est important.
*Neutre* : Insister sur la précision et le détachement lors des communications.
*Formel* : Suivre des protocoles et rituels stricts.
*Informel* : Favoriser la familiarité et la spontanéité.

g) **Modes de Pensées**
*Déductif* : Met l'emphase sur des concepts, théories et principes généraux qui amènent par la suite à des applications et solutions pratiques
*Inductif* : Commence avec des expériences et situations pratiques, ensuite, et grâce à l'intuition, formule des modèles et théories générales.
*Analytique* : Divise un ensemble en ses éléments qui le composent. Dissèque un problème en petits morceaux.

Téléchargez des eBooks gratuitement sur bookboon.com

*Systématique* : Assemble les parties en un ensemble cohérent. Explore les connections entre les éléments et se concentre sur le système dans son ensemble.

**2. *Décalages horaires* :** C'est plus difficile de coordonner le travail pour des zones horaires différentes, avec des calendriers de jours fériés différents.

**3. *Communication* :** La majorité de nos communications est non-verbale et se perd quand nous communiquons seulement par courriel ou téléphone. Des malentendus et des manques de communication auront probablement lieu.

**4. *Coordination* :** Le travail du projet nécessite une infinité de petits ajustements tels que : question pour savoir où prendre une certaine information, une demande de clarification, etc. Pour des équipes qui travaillent au même endroit, ces ajustements peuvent être faits rapidement et informellement (par ex. autour d'un café)

**5. *Obstacles à la cohésion* :** Des groupes qui travaillent au même endroit développent des liens plus étroits et ont plus de chances de se faire confiance, s'entraider et travailler plus fort l'un pour l'autre. Puisque cette étroitesse a lieu à cause de l'environnement de travail informel et n'a pas besoin de communications non-verbales, il est plus difficile que cela ait lieu avec des équipes virtuelles.

Téléchargez des eBooks gratuitement sur bookboon.com

Click on the ad to read more

**6. *Contrôle* :** « Loin des yeux – Loin des pensées » est un défi majeur pour tous les gestionnaires virtuels. Ce n'est pas facile de contrôler les efforts sans voir et observer, et sans des dialogues face-à-face avec le personnel. Cela résulte en des duplications des efforts, découverte tardive des problèmes et plus de reprise du travail déjà fait.

## 4.10 Six Règles pour Diriger des Équipes Virtuelles

**1. Créer un environnement digne de confiance**

- Quand vous dirigez une équipe virtuelle, vous avez peu ou pas d'autorité ou de contrôle sur les membres de l'équipe.
- Il faut que vous soyez confiants que les membres de votre équipe font leur travail à la perfection.
- Une approche bien reconnue est celle de créer des relations de confiance. Par conséquent, chaque petit pas au cours du projet devrait ancrer la confiance dans :
- Vous en tant que Chef de l'équipe virtuelle.
- Votre projet virtuel ou votre compagnie virtuelle.
- Tous les membres de l'équipe virtuelle.
- Faites confiance à tous les membres de votre équipe, surtout au début. Si vous démontrez de la confiance, les membres de votre équipe vous feront confiance aussi.

**2. Établissez des symboles spécifiques qui ont une signification spéciale pour l'équipe**

- Vu que les équipes virtuelles ne travaillent pas au même endroit, vous devez établir des symboles significatifs pour que les membres de votre équipe se sentent connectés, malgré la distance.
- Si possible, organisez une réunion de démarrage face-à-face, ou au moins une vidéoconférence.
- Soyez sûrs que tous les membres de l'équipe connaissent les avantages personnels de faire partie de l'équipe.
- Soyez créatifs en trouvant des reconnaissances et des récompenses pour montrer votre appréciation aux individus et à toute l'équipe.

**3. Faciliter les occasions pour que les membres de l'équipe se connaissent bien**

- Vu que les équipes virtuelles ont un contact personnel limité, vous devez vous assurer que les membres de l'équipe puissent mieux se connaître.
- Fournissez un espace pour que les membres de l'équipe se découvrent les uns les autres, avec un profil entier couvrant leurs activités professionnelles et personnelles, incluant leurs anniversaires et leurs passe-temps.
- Arrangez un bulletin mensuel avec la contribution de plusieurs membres de l'équipe. Si possible, organisez au moins une rencontre annuelle pour l'équipe du projet.
- Organisez une réunion informelle avec l'équipe et sur une base régulière pour discuter des problèmes et s'échanger des commentaires les uns sur les autres.

Téléchargez des eBooks gratuitement sur bookboon.com

- Encouragez les membres de votre équipe à s'organiser eux-mêmes en des petits groupes de deux ou trois pour travailler ensemble sur quelques aspects du projet. La Matrice d'Affectation des Rôles est un bon outil pour formaliser cette approche.
- Encouragez les membres de votre équipe à exprimer leurs nouvelles idées. Appréciez toutes les idées de tous les membres de votre équipe. Soyez sûrs que votre réaction à ces idées est perçue comme juste.

**4. Créer une vision claire**

Avec des équipes virtuelles, il y a souvent un manque de motivation et un effondrement de l'équipe après des rencontres face-à-face. Par conséquent, vous devez :

- Créer des liens intellectuels clairs et compréhensibles pour que les objectifs de l'équipe soient connus par toute l'équipe.
- Créer une relation émotionnelle forte sur un niveau personnel et qui fonctionne à long distance
- Avoir une vision claire qui supporte tous les membres de l'équipe et leur donner du soutien quotidien

Un bon outil pour vous supporter dans ce cas est la Charte du Projet (une page) et qui est illustrée comme suit :

***Gestion par Objectifs – Business -> Projet -> Équipe -> Objectifs Individuels***

**5. Traiter tout le monde sur un pied d'égalité, peu importe la distance**

Il est important que tous les membres de l'équipe se sentent traités de façon juste et équitable, peu importe s'ils sont proches ou éloignés. Si un membre est perçu comme ayant un traitement privilégié, cela peut endommager le niveau de confiance rapidement :

- Éviter la tentation d'avoir plus de communications avec les membres de l'équipe qui sont plus proches de vous.
- Traiter les besoins de tous les membres de la même façon.
- Donner à tout le monde l'occasion d'être vu et de contribuer significativement aux réalisations de l'équipe.
- Réagissez immédiatement à une mauvaise performance. Vous devez corriger ceci malgré la distance.
- Agissez de façon juste et prévisible, assurez-vous que tous les membres soient responsables de leurs actions et performances.

Téléchargez des eBooks gratuitement sur bookboon.com

**6. Utiliser plusieurs canaux de communication**

Une mauvaise communication et une distribution inégale de l'information peut facilement détruire la confiance au sein d'une équipe virtuelle.

Durant ce temps, elles réduisent aussi la productivité et l'avancement des travaux de l'équipe virtuelle. Par conséquent, assurez-vous de communiquer clairement en incluant ce qui suit :

- Indices visuels – photos, graphiques, diagrammes, tables
- Indices tangibles – des choses qui peuvent être touchées, ressenties, expérimentées
- Indices verbaux – détails, analyses, comparaisons, exemples, processus

C'est votre responsabilité de vous assurer que le flux de la communication est efficace au sein du projet et de l'équipe.

**Facteur clé de succès :** Assurez-vous d'établir des règles de base avec votre équipe et communiquer souvent – surtout lorsque l'on travaille dans un environnement virtuel.

HIT YOUR EMPLOYEE RETENTION TARGETS

We help talent and learning & development teams hit their employee retention & development targets by improving the quality and focus of managers' coaching conversations.

*Start improving employee retention & performance now.*
*Get your FREE reports and analysis on 10 of your staff today.*

GET MY REPORTS

Téléchargez des eBooks gratuitement sur bookboon.com

Click on the ad to read more

## 4.11 Matrice d'Affectation des Responsabilités

| Projet ABC / PHASE — PERSONNE | A | B | C | D | E |
|---|---|---|---|---|---|
| Tâche 1 | R | S | I | C | A |
| Tâche 2 | I | A | R | S | C |
| Tâche 3 | I | A | R | C | S |
| Tâche 4 | A | I | S | R | R |
| Tâche 5 | S | R | A | I | C |

*R – Responsable A – Approbation S – Soutien I - Informé C – Consulté*

**Figure 17 :** Exemple d'une matrice d'affectation des responsabilités

Un autre facteur clé du succès de votre projet est de vous assurer que, dès le début du projet, chaque membre de l'équipe sache QUI fait QUOI.

La meilleure façon de réaliser ceci est d'utiliser cette matrice – La Matrice d'affectation des Responsabilités.

Il est important de lister les Lots de Travail du projet dans le côté bas gauche de la matrice, et ensuite lister tous les membres de l'équipe du projet, ainsi que toutes les autres Parties Prenantes qui ont un rôle actif dans le projet.

**Responsable** – La personne qui aura la responsabilité de s'assurer que le Lot de Travail soit fait.
**Approuve** – La personne qui signe l'approbation du travail terminé pour chaque Lot de Travail
**Supporte** – La personne qui aidera la personne Responsable à terminer le Lot de Travail
**Informé** – La personne qui doit être tenue au courant au sujet du Lot de Travail – la personne à laquelle vous envoyez des copies de courriel ou une invitation à une réunion.
**Consulté** – L'expert ou toute autre personne de laquelle vous attendez une donnée d'entrée pour le lot de travail

Faites attention à : plus qu'un ''R'' pour un Lot de Travail.

**Facteur clé de succès :** Assurez-vous que dès le début du projet, chaque membre de l'équipe sait qui est responsable de quoi.

Téléchargez des eBooks gratuitement sur bookboon.com

# 5 Exécution

Une fois que nous avons initié et planifié le projet, il est enfin temps de débuter l'exécution des lots de travail.

C'est là que les compétences d'un Chef de Projet sont importantes. Il doit être capable de coordonner le travail, et aussi motiver et coordonner toutes les personnes impliquées.

Le Chef de projet devrait démontrer une balance de compétences techniques et interpersonnelles, ainsi que de Gestion et de Leadership.

Si tous les processus et procédures ont été bien définis et communiqués durant les phases d'Initiation et de Planification, il deviendra alors beaucoup plus facile au Chef de projet de tout simplement les appliquer.

Exemples de ces processus :

- Escalade
- Gestion du Risque
- Gestion des Changements
- Conflits

Téléchargez des eBooks gratuitement sur bookboon.com

Click on the ad to read more

## 5.1 Conflits

Nous agissons ou réagissons tous de différentes façons quand nous sommes confrontés à des conflits. Il n'y a pas de bonne ou mauvaise façon. Il y a juste des façons qui fonctionnent mieux que d'autres dans certaines situations.

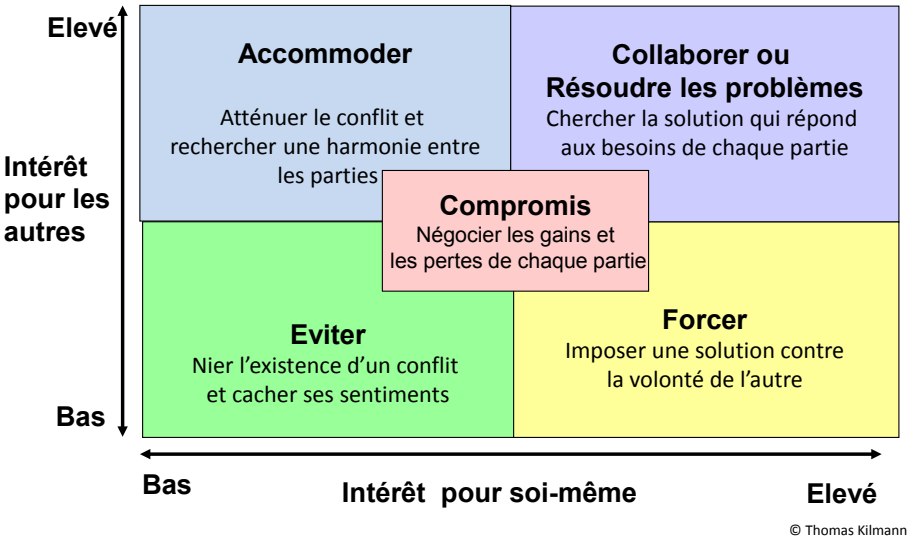


**Figure 18 :** Stratégies pour gérer les conflits

Il y a des fois où c'est nécessaire de '' forcer '', et des fois où nous pourrions choisir nos batailles.

Quand c'est possible, essayez la stratégie de '' Collaboration ''. Elle peut donner des résultats étonnants, et dans tous les cas, le conflit disparaîtra dans les airs, remplacé par un problème commun à régler.

Au lieu d'utiliser les mots '' vous '' et '' moi '', nous commençons à utiliser le mot '' nous ''

Nous arrêtons de prendre des positions, et commençons à être capables de voir la situation dans son ensemble et devenons plus créatifs dans la recherche des solutions.

**Facteur clé de succès :** Expliquer les différentes stratégies à votre équipe, prendre le questionnaire Instrument de mode de conflit Kilmann, et accepter d'essayer d'utiliser la collaboration chaque fois que possible.

## 5.2 Gestion des changements du Projet

Les changements sont inévitables dans un projet. C'est une des choses les plus sûres d'arriver au courant d'un projet : les changements VONT arriver.

Ce qui fera la différence entre le succès ou l'échec du projet, c'est la manière avec laquelle nous gérons les changements et les demandes de changement.

Téléchargez des eBooks gratuitement sur bookboon.com

Un des éléments clés dans la réussite d'un projet est la bonne gestion des changements.

Lors de la gestion d'un projet, il est important d'avoir en place un bon système pour la gestion des changements. Puisqu'ils vont avoir lieu de toute façon, il vaut mieux bien les gérer, et ainsi avoir plus de chances de réussir votre projet.

1. Assurez-vous que toutes les parties prenantes soient au courant du processus de traitement des changements. Cela ne devrait pas être trop lourd, peut-être seulement un courriel peut suffire.
2. Assurez-vous que le changement est réel – qu'il est pertinent au projet.
3. Ensuite, assurez-vous de définir les conséquences que ce changement aura pour le projet. Pensez aux demandes concurrentes : Coûts, Contenu, Qualité, Ressources
4. Souvent la décision d'accepter ou de refuser un changement n'appartient pas au Chef de Projet. Assurez-vous que la personne à qui le projet appartient (le client, le Sponsor) est celle qui prend les décisions – bien sûr avec votre aide et conseils.
5. Si le changement est accepté, il est de votre devoir en tant que Chef de Projet d'incorporer ce changement dans le projet et de le gérer.

**Laissez les décisions à ceux qui doivent les prendre !**

Téléchargez des eBooks gratuitement sur bookboon.com

Click on the ad to read more

## Exemple d'une Demande de Changement

| | | | | | |
|---|---|---|---|---|---|
| **Nom du Projet** | | | | | |
| **Numéro du Projet** | **Ref. Changement** | | **Date** | **Initié par** | |
| | | | | | |
| **Description Changement** *Sommaire (annexer aussi une description détaillée avec évaluation de l'impact)* | | | | | |
| **5.2.1.1 Raison du changement** | | | | | |
| *(Cliquer Boîte)* **Nouveau** | | **Révisé** | | **Autre (Spécifier):** | |
| ***Évaluation de l'impact (comparé à la définition courante du projet)*** | | | | | |
| **Contenu** | | | | | |
| **Coût** | | | | | |
| **Délai** | | | | | |
| **Ressources** | | | | | |
| **Avantages** | | | | | |
| **Risques** | | | | | |
| **Priorité de demande** *(haute, moyenne, basse)* | | | | | |

| | Signé | Nom en Majuscules | Date |
|---|---|---|---|
| **Chef de Projet** | ..... | ..... | ..... |
| **Coordonnateur Changements** | ..... | ..... | ..... |
| **Sponsor du Projet** | ..... | ..... | ..... |

**Figure 19 :** Exemple d'une Demande de Changement

**Facteur clé de succès :** Les changements sont inévitables. Ce qui fera la différence entre un projet réussi ou échoué est comment vous les gérez.

Téléchargez des eBooks gratuitement sur bookboon.com

## 5.3 Résistance au changement

Nous utilisons les mêmes mots aussi bien pour décrire la gestion des changements dans un projet que pour décrire la gestion des changements dans une organisation suite aux résultats du projet : Gestion du Changement.

Nous utiliserons les mots ‘’ Résistance au Changement ‘’ en parlant de la manière que les gens réagissent face aux changements apportés à leurs méthodes de travail, suite aux résultats du projet.

Dans tous les cas, nous aurons besoin de gérer ces réactions, pour être sûrs qu’une fois le projet terminé, et que les résultats du projet sont mis en place, les parties prenantes acceptent ces nouveaux résultats.

Chaque fois qu’une personne est confrontée à un changement qu’elle perçoit négativement, elle passe par une gamme de réactions émotionnelles.

Cela est constaté dans aussi bien dans la vie personnelle que professionnelle. Le changement pourrait être un déménagement de ville ou de pays, un divorce, la perte d’un emploi, l’utilisation d’un nouveau système informatique, ou un changement de méthode de travail.

Chaque personne passera à travers ce cycle à des vitesses différentes, dépendant de leur situation, et c’est le rôle du Chef de Projet de les aider à bien traverser les différentes étapes, jusqu’à l’étape de l’Acceptation du changement.

Si vous voyez par exemple que la personne est à l’étape ‘’ Dépression’’, vous pourrez les aider à passer à l’étape ‘’ Exploration ‘’.

Téléchargez des eBooks gratuitement sur bookboon.com

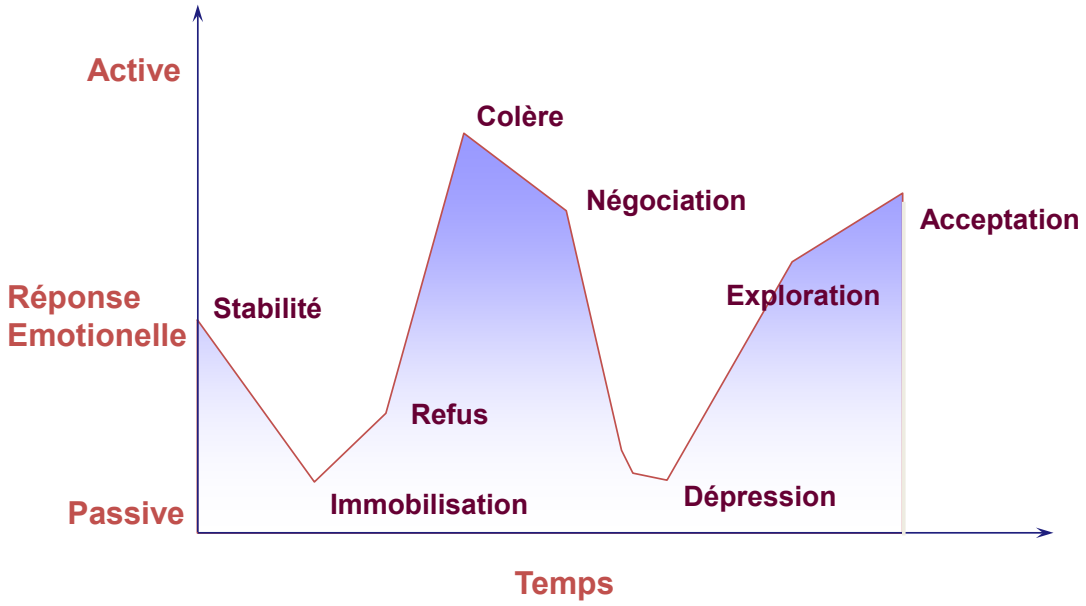


**Figure 20 :** Réponses émotionnelles dans le temps

Comme nous le savons, le changement est inévitable. Le problème est que la majorité des gens n'aiment pas le changement, et réagissent négativement face au changement.

Cela est dû à différentes raisons, tel que listées ci-après, et si vous êtes conscient de ces raisons, en tant que Chef de Projet, vous serez capable de les éviter.

- Manque de vision
- Pas de gestion des conséquences
- Manque d'expérience dans l'implémentation de changements
- Manque de compréhension ou d'adhésion
- Manque de support de la direction
- Changement imposé sans consultation

Téléchargez des eBooks gratuitement sur bookboon.com

***La Plateforme En Feu***

Une décision du type Plateforme En Feu est requise quand une organisation fait face à un changement majeur (perturbant) pour lequel le coût (douleur) du statu quo est exorbitant.

'' La Plateforme en Feu '' doit être présente pour éveiller un sentiment de besoin urgent de changement. Sans ce sentiment, les organisations sont confortables avec le statu quo.

Vous verrez que cela fonctionne aussi pour les individus. Nous continuons à faire ce que l'on fait d'habitude, jusqu'au moment où cela devient plus pénible de rester ou nous sommes plutôt que de changer d'habitude ou de situation.

Téléchargez des eBooks gratuitement sur bookboon.com

Click on the ad to read more

## 5.4 Processus en 8 étapes de John P. Kotter

Un très bon livre que nous recommandons est '' Alerte sur la banquise / *Our Iceberg is melting* '' par John P. Kotter.

C'est une histoire qui montre comment les gens réagissent à un changement, et quels sont les différents rôles que chacun joue pour permettre au changement d'avoir lieu.

Vous pourriez le lire, et demander aussi à votre équipe de le lire, afin de discuter comment cela pourrait être appliqué à votre projet et organisation.

**Préparer le terrain**

1. *Créer un sentiment d'urgence*

- Aider les autres à voir le besoin de changer et de l'importance d'agir immédiatement.

2. *Composer l'Équipe Pilote*

- Assurez-vous qu'un groupe fort soit mis en place pour piloter le changement – un groupe qui a du leadership et de la crédibilité, des habilités de communication, des compétences analytiques, et un sens de l'urgence.

**Décider quoi faire**

3. *Élaborer la vision et la stratégie de Changement*

- Clarifier comment le futur sera différent du passé, et comment vous allez faire du futur une réalité présente.

**Faites que ça bouge**

4. *Communiquez pour la Compréhension et l'Adhésion*

- Assurez-vous qu'un nombre maximum de personnes comprennent et acceptent la vision et la stratégie.

5. *Donnez le pouvoir d'agir aux autres*

- Éliminez autant d'obstacles que possible pour que ceux qui veulent que la vision devienne réalité puissent le faire

Téléchargez des eBooks gratuitement sur bookboon.com

6. *Produisez des Succès à court terme*

- Créer des succès visibles et incontestables le plus tôt possible

7. *N'abandonnez pas*

- Avancez plus fort et plus vite après les premiers succès. Provoquer sans relâche un changement après l'autre jusqu'à ce que la vision devienne réalité.

**Faites que ça colle**

8. *Créez une nouvelle culture*

- Accrochez vous aux nouvelles façons de faire, et assurez-vous qu'elles soient des réussites, jusqu'à ce qu'elles remplacent les anciennes traditions.

Ce n'est pas assez de savoir que le changement va arriver, et de savoir que les gens pourraient réagir négativement.

Il est important pour le succès du projet que les Parties Prenantes soient gérées activement, et que vous ayez un plan d'action à mettre en place. Vous pourriez être surpris par les résultats quand vous agissez ainsi avec votre équipe. Il y a beaucoup plus de parties prenantes qui peuvent résister que vous l'auriez imaginé.

**Facteur clé de succès :** Changement dans la vie est inévitable. Ce qui fera la différence entre un projet réussi et échoué est comment vous aidez les gens à accepter et travailler avec le changement.

### 5.4.1 Aptitudes d'influence

Une des plus importantes aptitudes qu'un Chef de Projet peut apprendre est la faculté d'influencer les gens.

D'habitude, un Chef de Projet a toute la responsabilité d'assurer le succès d'un projet, mais il a rarement le pouvoir.

Pour bien faire son travail, il aura besoin d'influencer les Parties Prenantes.

Téléchargez des eBooks gratuitement sur bookboon.com

## 5.5 Comment influencer les autres ?

Il n'y a pas une bonne façon, ni une seule façon pour influencer les autres.

Votre rôle exige de vous d'influencer les gens presque tout le temps. Cela peut prendre la forme d'obtenir du support, inspirer les autres, convaincre les autres de devenir vos champions, éveiller l'imagination de quelqu'un, créer des relations. Peu importe la forme que cela prend, si vous êtes bon à influencer les autres, votre travail deviendra plus facile.

Les gens aiment être autour de gens influents. Il y a de l'électricité dans l'air, et un sentiment que les choses arrivent quand ils sont là.

C'est parce qu'ils ne restent pas inactifs en espérant que les choses changent, tout en se plaignant qu'ils n'y peuvent rien. Ils ne restent pas inactifs en blâmant les autres ou toujours se plaignant de ce qui doit être changé pour le mieux. Ils voient ce qu'il faut faire et ils le font.

Une vraie capacité d'influencer requiert une saine combinaison de techniques interpersonnelles, de communication, de présentation et de confiance en soi.

Téléchargez des eBooks gratuitement sur bookboon.com

Click on the ad to read more

**Forcer et manipuler**

Forcer les gens à faire ce que vous voulez souvent malgré eux.

Pousser, intimider, haranguer, harceler NE FONCTIONNENT PAS ! Comme les éléphants, les humains se rappelleront de l'expérience.

Si vous forcez quelqu'un à faire ce que vous voulez, sans prendre leur point de vue en considération, cette personne associera toujours son souvenir de vous avec cette situation inconfortable et négative.

**Qu'est ce qui fonctionne**

Les gens ont plus tendance à collaborer s'ils se sentent reconnus, compris et appréciés. Ils peuvent même finir par choisir de faire quelque chose qu'ils n'auraient jamais accepté de faire auparavant, seulement parce qu'ils se sentent bien avec ce choix.

Influencer consiste à vous comprendre vous-même et comprendre l'effet que vous avez sur les autres. Quoique parfois cela peut aller seulement dans un sens, la plupart du temps c'est une relation à deux sens, et il s'agit de changer comment les autres vous perçoivent.

Influencer est la capacité de faire avancer les choses, sans pousser, forcer ou dire aux autres quoi faire.

Influencer les autres consiste à avoir la confiance et la volonté d'agir pour changer les choses.

### 5.5.1 Les 6 Principes de Persuasion

(Par Robert B. Cialdini, Roselle L. Wissler, and Nicholas J. Schweitzer)

**1. Le principe de plaire.** Les gens sont plus influencés par ceux qui leur plaisent. Bien que les recherches aient découvert plusieurs facteurs qui expliquent comment les gens plaisent aux autres, le plus puissant et le plus simple facteur à appliquer est celui de la similarité. Dans une démonstration simple mais révélatrice des effets de la similarité sur l'influence, des chercheurs ont envoyé un questionnaire par la poste et à des personnes choisies au hasard. Ces questionnaires étaient accompagnés d'une lettre couverture qui, pour quelques personnes, était signée par un chercheur portant un nom similaire au leur. Les questionnaires envoyés avec des noms similaires ont été répondus deux fois plus souvent que les autres. Si quelque chose d'aussi simple qu'un nom similaire peut influencer la réponse à une demande, imaginez l'effet que peuvent avoir d'autres facteurs que des personnes peuvent avoir en commun, tels des intérêts communs, des objectifs, des abonnements, etc. Un médiateur ou un négociateur devrait consacrer du temps à identifier et exposer les points communs des parties concernées.

Téléchargez des eBooks gratuitement sur bookboon.com

**2. Le principe de l'autorité.** Les gens sont plus influencés par ceux qu'ils perçoivent comme ayant une autorité légitime. Cela est très logique car ces personnes d'autorité ont atteint cette position grâce à leurs connaissances et compétences dans leurs domaines. Mais malgré leurs connaissances spécialisées, ces experts agissent souvent comme des novices dans le domaine d'influence sociale car ils pensent que leur expertise est évidente. Par exemple, des physiothérapeutes d'un hôpital étaient inquiets au sujet du respect de leurs plans de traitement par leurs patients. Après leur sortie de l'hôpital, ces patients arrêtaient les exercices thérapeutiques, peu importe combien les thérapeutes insistaient sur leur importance. Cependant, une simple intervention a résolu le problème. Les thérapeutes ont affiché sur les murs de leur clinique tous leurs diplômes et prix de reconnaissance, et ont ainsi haussé de 34% le niveau de la poursuite des exercices par leurs patients. En général, les autorités légitimes devraient établir leurs autorités avant de lancer toute tentative d'influence (par exemple dans une lettre d'introduction). Cependant, l'expertise n'est pas suffisante; pour être persuasif, un communicateur doit prouver qu'il est une source fiable d'information.

**3. Le principe de rareté.** Le principe de rareté veut dire que des choses ou de opportunités deviennent plus désirables quand elles sont moins disponibles. Pour cela, un Chef de Projet efficace ne devrait jamais rater l'occasion de signaler les avantages uniques sinon inatteignables de toute offre ou recommandation qu'il fait. De plus, une recherche sur le principe de rareté a démontré que, dans des situations d'incertitude, présenter les avantages uniques qui peuvent être perdus par un manque d'action, est plus persuasif que de mettre l'emphase sur ce qui pourrait être gagné en prenant l'action.

**4. Le principe de cohérence.** Les gens ont un désir profond de rester cohérents avec leurs précédentes opinions, affirmations et actions. La cohérence peut être très efficace pour établir des règles à suivre pour les gens. La clé est de leur demander de prendre un engagement public cohérent avec ces règles. Les engagements d'action sont particulièrement efficaces surtout s'ils sont mis par écrit et partagés avec d'autres personnes. En général, les recherches démontrent que les individus ont tendance à respecter les engagements qui sont publiques, actifs et volontaires.

**5. Le principe de réciprocité.** Les gens donnent ce qu'ils ont reçu des autres. Il est bien connu que la réciprocité gouverne les échanges d'argent, marchandises ou services, mais elle ne s'applique pas seulement aux domaines matériels et monétaires. Quand vous participez à une conversation ou une discussion, en offrant aux autres votre attention, information, concession, écoute, respect, ils vont probablement vous traiter de la même manière.

Téléchargez des eBooks gratuitement sur bookboon.com

**6. Le principe de preuve sociale.** Un moyen fondamental auquel les gens ont recours pour décider quoi faire est de regarder ce que qu'ont fait d'autres gens comme eux dans des circonstances similaires. Ainsi la ''preuve'' de ce qui est correct n'est pas ancrée dans l'environnement physique mais plutôt social. '' Si beaucoup de gens comme moi le font, ça doit être la bonne façon de faire «. Cette tendance à regarder ce que les autres font, et par la suite faire comme eux, sera plus forte dans des situations d'incertitude. Par exemple, avez-vous remarqué combien de fois nous regardons ce que nos collègues font pour décider quoi faire à notre tour quand notre environnement de travail change ? Nous avons plus tendance à suivre ces individus jusqu'à un certain point, surtout s'ils font preuve de compétences techniques et efficaces, ou d'autres comportements productifs.

**Utiliser les principes avec sagesse.** Bien que les 6 principes puissent être traités séparément, ils ne devraient pas être utilisés séparément. C'est mieux de les utiliser en les combinant car cela augmente leur impact. Des praticiens expérimentés seront capables de décider s'ils utilisent ces principes conjointement ou séparément, dépendant des circonstances. Aussi cette science de la preuve sociale pourrait être utilisée pour une bonne ou mauvaise cause.

On devrait reconnaître la différence entre l'utilisation acceptable ou non de ces principes. Juste parce que nous pouvons utiliser les leçons apprises de cette science pour influencer les autres ne veut pas dire que sommes autorisés, ou que c'est sage, de les utiliser. L'utilisation de ces principes pour tendre des pièges aux autres, afin qu'ils acceptent, a des incidences éthiques et pratiques fâcheuses.

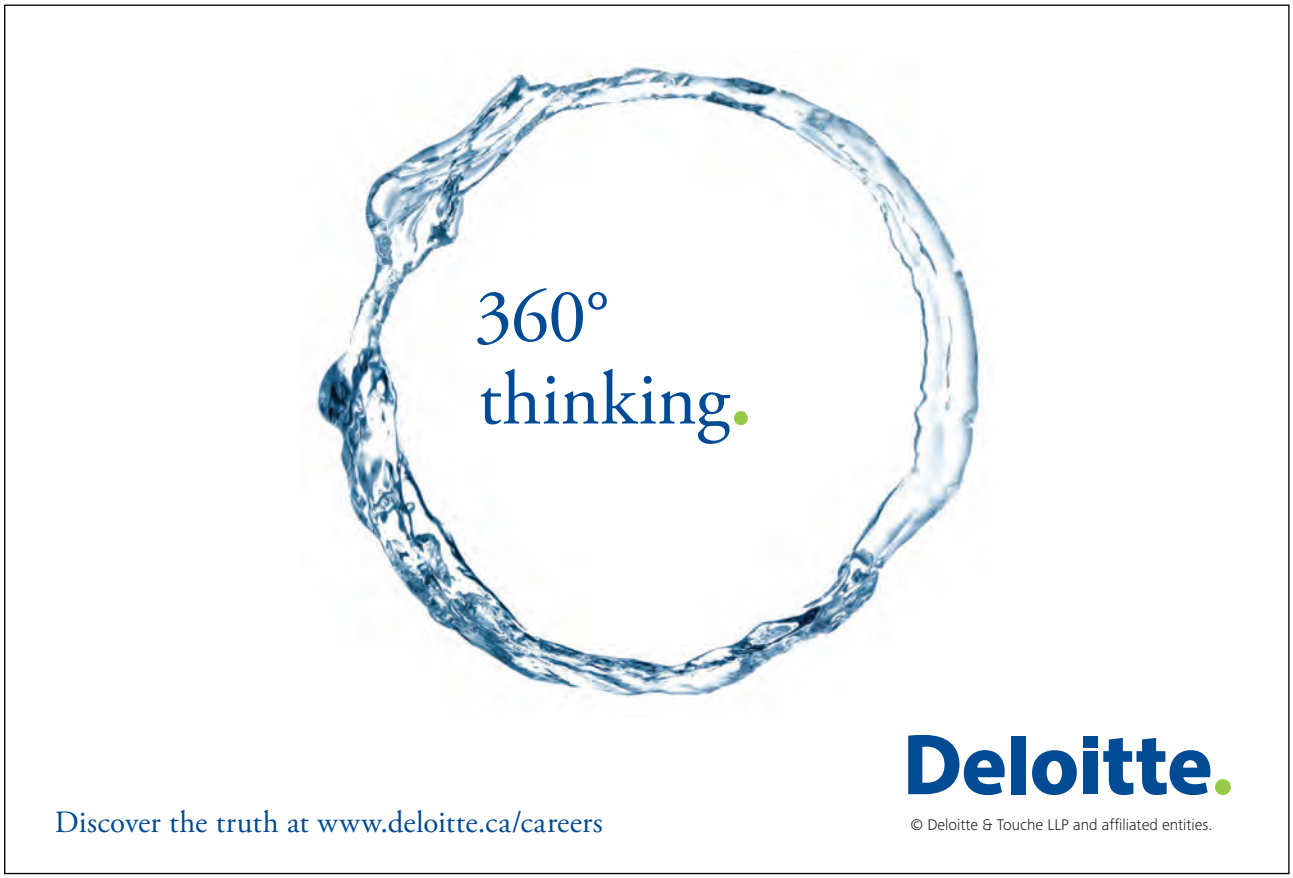


Téléchargez des eBooks gratuitement sur bookboon.com

Click on the ad to read more

Comme les meilleurs professionnels de l'influence ont réalisé depuis longtemps, si les tactiques malhonnêtes et de haute pression fonctionnent parfois, leurs effets fonctionnent seulement à court terme. Elles ont des effets néfastes à long terme – affectant la crédibilité et la réputation de la personne qui les utilise. Pourtant, si ces mêmes principes sont utilisés correctement, ils pourront avoir une influence positive sur les décisions.

Quand les similarités sont authentiques, que les fenêtres d'opportunités se font rares, que l'autorité est légitime, que les engagements sont faits librement, que les obligations sont authentiques, et la preuve sociale vraie, les choix qui en résultent sont bénéfiques pour tout le monde.

**Facteur clé de succès :** Il n'ya pas de bonne ou de mauvaise façon d'influencer. Lorsque vous travaillez avec d'autres personnes, il est cependant essentiel que vous pensez de ce qu'il faut faire et comment le faire.

Téléchargez des eBooks gratuitement sur bookboon.com

# 6 Maîtrise et Diffusion d'Information

Les processus de Maîtrise et Diffusion d'Information devraient avoir lieu tout au long de la phase d'exécution. Tout en exécutant et livrant le projet, vous devez maîtriser le projet pour que le projet ne dévie pas des plans, et vous devez toujours informer les parties prenantes.

La Maîtrise du Projet est exécutée de façon continue durant l'exécution du projet. Elle est itérative, et devrait être routinière et fréquente. Plus vous tardez à maîtriser le statut de votre projet, plus le projet déraille, et le plus de temps que vous devrez passer à remettre le projet sur les rails de nouveau (si encore possible !).

Imaginez que vous êtes un phare, avec une vue panoramique de 360 degrés. Vous devez être au courant de tous les aspects du projet, pour que tout risque de dérapage soit identifié AVANT qu'il n'arrive. Cela vous donne du temps pour l'éviter.

*Les données de sortie* de cette phase sont :

**Confirmation de parachèvement** – un lot de travail a été complété, et il est accepté par le client et/ou le Sponsor, ou le projet est terminé.

**Travaux à refaire** – si le lot de travail n'a pas été complété selon nos attentes, il est possible que le travail doive être refait. Cela rajoute du temps et cause des retards.

La Maîtrise du Projet est l'un des rôles les plus visibles d'un Chef de projet durant la phase d'exécution du projet. En effet, quand vous portez votre chapeau de Chef de projet (à l'opposé des chapeaux de '' faiseur'' ou 'expert'), vous devriez passer jusqu'à 80 % de votre temps à maîtriser le projet.

Maîtriser veut dire coordonner, communiquer, écouter, vérifier et confirmer :

- Qualité
- Risques
- Problèmes
- Coûts
- Échéancier

Téléchargez des eBooks gratuitement sur bookboon.com

Vous devez démontrer une balance entre leadership et gestion, car vous serez en train de maîtriser le travail que votre équipe fait.

C'est une balance entre des qualités techniques et des qualités d'interaction avec les gens, puisque vous devez savoir ce que les membres de votre équipe font (sans nécessairement être expert), et en même temps les garder motivés et heureux de travailler au sein de votre équipe.

Plus que vous êtes capables d'identifier les problèmes avant qu'ils n'arrivent, le plus de temps que vous aurez pour éviter ces problèmes et garder le contrôle du projet. Si vous pouvez rester proactifs, vous passerez moins de temps à éteindre les feux, et plus de temps à gérer le projet.

**Facteur clé de succès :** Vous devez être conscient de tous les aspects du projet afin que le changement puisse être vu avant qu'elle ne survienne. Cela vous donne le temps de faire quelque chose pour l'éviter.

## 6.1 Communication

La Communication est le lubrifiant qui fait que le moteur du projet – et de toute organisation – tourne toujours rond.

Nous ne communiquons jamais assez, et rarement nous communiquons aussi souvent que nous le devrions.

Le problème avec la communication est que tout le monde la fait – plus ou moins – et nous supposons que le message a été bien compris.

Le problème est qu'il y a plusieurs barrières (filtres) dans le processus de communication :

- Problèmes sémantiques
- Absence de réponses ou de commentaires
- Canaux inadéquats
- Distractions physiques
- Effets des statuts
- Différences culturelles

Téléchargez des eBooks gratuitement sur bookboon.com

Une communication efficace est critique pour le succès d'un projet. Non seulement la communication fournit aux parties prenantes des informations clés et des jalons, mais elle crée aussi un dialogue parmi les parties prenantes, en révélant des poches de résistance et en renforçant l'engagement envers le projet. Quand le niveau de changement de l'organisation augmente suite à l'implémentation d'un nouveau système standard, la quantité et la profondeur de la communication doivent aussi augmenter.

Dans ce contexte, le terme Communication inclut :

- Fournir une information factuelle
- Demander des informations ou des contributions de la part des individus clés.
- Offrir de points de vue et des opinions
- Rechercher une clarification, soulever les problèmes potentiels ou demander des questions directes
- Fournir des informations, commentaires ou suggestions selon les demandes
- Chercher le support public et l'engagement des personnes et parties prenantes clés

Les communications devraient inclure des opportunités de parler pour les gestionnaires, des communications informelles, des discussions face-à-face, l'organisation de réunions avec la haute direction qui incluent des communications impromptues ainsi que des méthodes formelles de communication telles que mémos, babillards, courriels et bulletins d'information.

Un plan de communication devrait être un document dynamique utilisé aussi bien pour la gestion et la maîtrise des communications planifiées, que pour tirer profit des retombées positives d'évènements importants mais non planifiés. La gestion de ces évènements est facilitée par la compréhension claire de l'avancement du projet, des difficultés rencontrées et des actions prises pour régler ces problèmes. Il y a plus de chances pour réussir à clarifier l'avancement du projet et sa raison d'être, si la base de communications est claire et solide.

Le recueil des commentaires et la surveillance des communications est la clé de tout ce processus, car cela rend cette activité un processus à deux voies où les questions peuvent être demandées et répondues, plutôt qu'une approche d'information à sens unique. Il est essentiel que la nature à deux voies de cette stratégie soit prouvée sur une base régulière, en répondant efficacement et publiquement aux questions et suggestions, de préférence en utilisant un outil interactif comme l'intranet. La surveillance des communications est importante afin de pouvoir évaluer si les messages diffusés sont bien reçus par le personnel et les groupes clés de parties prenantes. Le processus de communication devrait être assez flexible pour s'adapter aux besoins changeants des émetteurs ou les receveurs d'information. Ceci est particulièrement vrai dans un projet où il faut communiquer à travers et au sein de plusieurs départements différents.

Téléchargez des eBooks gratuitement sur bookboon.com

Ce plan de communication inclut l'infrastructure de la distribution de l'information à tous les départements impliqués, la distribution des responsabilités, ainsi que le calendrier des évènements.

Ce plan de communication est un document vivant qui évoluera avec le temps. Il est composé de plusieurs données de sorties importantes et qui forment ensemble un plan détaillé de communication :

1) Objectifs des communications
2) Stratégie des communications
3) Personnes impliquées
4) Thèmes, Messages et Information
5) Canaux de communication
6) Rôles and Responsabilités
7) Facteurs clés de succès

Click on the ad to read more

### 6.1.1 Objectifs de communication

Les objectifs de communication du projet sont

**1. Promouvoir parmi tous les employés**

- L'étude économique (Pourquoi Maintenant)
- Contenu et échéancier de haut-niveau
- Impact et valeur pour l'organisation
- Intégration avec d'autres initiatives existantes

**2. Promouvoir *la compréhension* du Projet parmi les Sponsors clés et la Haute Direction, préparant ainsi le terrain pour un engagement envers les changements attendus.**

Une courbe d'engagement typique : (Notez qu'à chaque point, il y a un risqué d'échec)

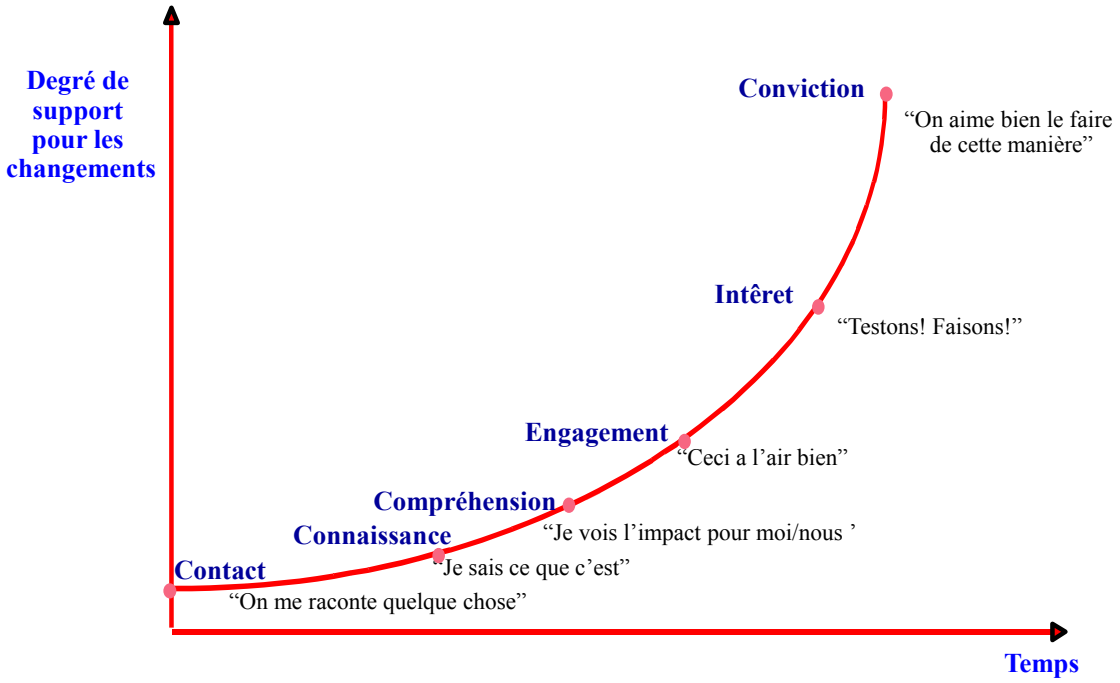


**Figure 22 :** La courbe d'engagement

Téléchargez des eBooks gratuitement sur bookboon.com

### 6.1.2 STRATÉGIE de communication

La principale raison de la composante des communications dans le projet est d'améliorer le succès général du projet; ce n'est pas de communiquer juste pour communiquer. Et ce n'est pas non plus une simple gymnastique mécanique faite pour informer les gens, ce qui est une chose normale à faire. Au contraire, c'est un élément fondamental qui facilite le processus de changement, et aussi un moyen privilégié pour obtenir des engagements de la part des parties prenantes et Sponsors face aux initiatives. Pour cette raison, plusieurs objectifs sont liés à cette composante du projet, et qui vont au-delà de communication purement formelle :

Les objectifs de la stratégie des communications incluent :

- Démontrer un leadership cohérent et efficace face aux changements au sein du projet et au sein de l'organisation, et qui inclut un engagement personnel de la part de la haute direction dans leurs rôles de Leaders du changement.
- S'assurer d'informer, de façon claire et efficace, toutes les personnes qui ont besoin de l'être, au sujet du progrès du projet et de ses objectifs.
- S'assurer que tous les évènements de communication qui ont besoin de support de l'organisation soient annoncés à temps pour obtenir un engagement ferme de tous ceux qui doivent y assister
- Aider dans la composition et la planification de messages clés à distribuer lors des évènements majeurs.
- Aider dans la gestion et la modération des méthodes de livraison de tous les messages clés.
- S'assurer que tous les messages émanant du projet soient communiqués de façon consistante et professionnelle, et selon un modèle standard fourni à tous les membres de l'équipe.
- S'assurer que les messages clés aident à obtenir du support au sein de l'organisation, par rapport aux changements proposés aux processus, et à générer de l'enthousiasme pour leur implémentation.
- S'assurer que tous les commentaires reçus, verbaux ou autres, soient enregistrés et pris en considération dans le processus du projet.
- Prendre avantage des bienfaits d'une communication régulière et efficace entre l'équipe du projet et leurs supérieurs.
- Répondre rapidement et efficacement à toute fausse rumeur qui peut causer des dommages, peu importe la source.
- Informer les auditoires clés de ce qui doit être fait, quand, par qui et avec le support de qui.
- Informer les gens au sujet du progrès du projet, incluant les succès et les problèmes.
- Mettre en place les outils nécessaires pour pouvoir recueillir les commentaires et les suggestions des parties prenantes intéressées, ainsi que pour répondre à leurs questions ou inquiétudes au sujet du projet.
- Limiter toute perturbation aux opérations courantes, en s'assurant que les gens comprennent bien ce qui est attendu d'eux, quand et pourquoi.
- Évaluer et surveiller l'efficacité des communications du projet.

Téléchargez des eBooks gratuitement sur bookboon.com

**En résumé :**

Diffuser à temps des communications honnêtes et claires, accompagnées d'une introduction et d'une implémentation efficace des nouveaux systèmes et processus. En procédant ainsi, le plan de communication contribuera significativement à assurer une poursuite active du projet, tout en obtenant le support des Sponsors clés et des Leaders du Changement.

### 6.1.3 Personnes impliquées

| Département | Nom | Rôle |
|---|---|---|
| | | |
| | | |
| | | |
| | | |
| | | |
| | | |
| | | |

**Figure 23 :** Personnes impliquées

Téléchargez des eBooks gratuitement sur bookboon.com

Click on the ad to read more

### 6.1.4 Thèmes, Messages et Informations

Les informations suivantes seront communiquées régulièrement selon le calendrier des Communications (voir en annexe)

- Contenu et échéancier
- Dates et jalons clés, évènements, statut et réalisations
- Impact et valeur pour l'organisation et les Parties Prenantes
- Leurs rôles dans le processus de changement
- Intégration avec d'autres initiatives existantes
- Revue générale du projet

### 6.1.5 Approche Opérationnelle

Cette approche pour la communication du projet est basée sur la diffusion d'information sommaire à certains groupes d'employés, et d'information plus détaillée pour les Sponsors clés et les personnes influentes dans l'organisation. Cela peut être atteint comme suit :

- Communiquer avec une liste choisie de Sponsors et de personnes influentes clés dans l'organisation, selon un calendrier établi d'avance, des modèles standards bien définis, et des exigences bien clarifiées.
- Organiser une première réunion de communication avec ce groupe pour :
  - Démontrer le niveau d'engagement de la haute direction envers le projet
  - Confirmer l'étude économique à l'origine du projet
  - Partager la vision à l'origine du projet
  - Communiquer les détails du projet incluant les participants, étapes importantes, résultats et dates limites.
  - Leur donner l'occasion d'exprimer leurs soucis et inquiétudes, demander des questions et exprimer leurs points de vue.
  - Demander leur support continu du projet et comment ils comptent le faire en pratique
  - Demander leur implication dans le processus de communication durant et après cette première réunion.
  - Expliquer la stratégie de communication et comment cela va fonctionner en pratique.
- Définir un processus pour la production et la distribution des documents d'information appropriés, via la haute direction à leurs employés.
- Définir un processus efficace pour que les départements impliqués puissent contribuer au projet à travers des suggestions, des questions ou des réponses de leur part.
- Élaborer un processus de dialogue face-à-face parmi les Sponsors clés du processus de Gestion du projet. Ceci deviendra un facteur important qui permettra aux parties prenantes de recevoir toutes les informations pertinentes du projet, ainsi que d'avoir l'occasion de soulever leurs inquiétudes et recevoir des réponses à leurs questions.

Téléchargez des eBooks gratuitement sur bookboon.com

### 6.1.6 Matrice de Communication

| Auditoire | Message | Type Communication | Fréquence | Messager/ Moyen | Responsable Principal |
|---|---|---|---|---|---|
| Sponsor | Statut du Projet<br>Changements aux gens, processus, technologies<br>Avantages du projet<br>Impact du projet sur l'organisation | Rapport<br>Verbal et Écrit | Au besoin (au moins une fois par mois) | Face-à-face et courriel | Chef de Projet |
| Direction | Comment toute l'organisation peut profiter des avantages du projet | Rapport<br>Verbal et Écrit | Au besoin (au moins une fois par mois | Face-à-face et courriel | Chef de Projet |
| Équipe Projet | Statut du projet<br>Changements aux gens, processus, technologies<br>Besoins de l'équipe du projet<br>Obstacles majeurs et solutions recommandées | Mise à jour hebdomadaire (incluant résumé) et réunion | Hebdomadaire | Rapport écrit (courriel) et face-à-face | Chef de projet |
| Usagers Futurs | Activités du projet et décisions clés<br>Résolution des problèmes non gérés par l'équipe du projet<br>Jalons Majeurs<br>Rôles et responsabilités<br>Capacités du nouveau système | Réunion et rapport écrit<br>Démonstration en direct – Exemple d'un jour normal de travail | Hebdomadaire<br>Une fois | Face-à-face et mise à jour écrite (courriel)<br>Session future de Conception | Chef de Projet |
| Autres personnes concernées | Comment le département est en train de changer (gens, processus, technologie)<br>Avantages du projet<br>Impact du projet sur l'organisation<br>Objectifs du projet, contenu, calendrier<br>Statut du Projet<br>Impacts du plan d'implémentation | Présentation et discussion<br>Facilitation<br>Rapports écrits sur le statut | Deux fois (une fois de haut niveau tôt dans le projet, et une fois avant la formation)<br>Deux fois par mois | Réunion<br>Babillard<br>Courriels<br>Catalogues formation | Chef de Projet<br>Chef de Département<br>Directeur Communications |

**Figure 24 :** Matrice de Communication

Téléchargez des eBooks gratuitement sur bookboon.com

### 6.1.7 Rôles et Responsabilités

*Directeur de Communication (ou Chef de Projet)*

- Coordonner toutes les communications
- Maintenir des kits d'information standard
- Modifier les communications lorsque nécessaire
- Piloter les activités et évènements de communication
- Informer l'Équipe du Projet sur l'avancement des travaux
- Gérer le plan des communications et de l'implémentation, ainsi que les ajustements nécessaires
- Préparer les communications sur les statuts et les mises à jour
- Développer et personnaliser le moyen de communication
- Produire les communications
- Vérifier sur le terrain l'efficacité et la pertinence des communications

*Représentant de Département*

- Exécuter les activités de communication
- Modifier les communications lorsque nécessaire
- Informer le Directeur des Communications sur l'avancement des travaux
- Vérifier sur le terrain l'efficacité et la pertinence des communications

Téléchargez des eBooks gratuitement sur bookboon.com

Click on the ad to read more

*Assistant Administratif*

- Garder à jour les bases de données des matrices, groupes ciblés, adresses
- Garder un fichier central de tous les documents de communication
- Mettre en place une logistique des activités de communication
- Garder à jour une liste de vérification concernant les personnes qui doivent vérifier/ approuver les communications avant leurs diffusions.

### 6.1.8 Facteurs clés de succès

Les facteurs qui affectent le succès des communications incluent de s'assurer que :

- Un message cohérent est livré à toutes les parties concernées en temps opportun.
- Le parrainage du projet est répandu dans toute l'organisation
- Les employés de l'organisation comprennent le besoin de changement
- Les employés impliqués progressent sur la Courbe d'Engagement à un rythme approprié
- Les personnes clés expriment leurs perspectives et comprennent leurs rôles dans le projet et le futur
- Les personnes clés sont gardées informées du progrès du projet
- Les communications sont efficaces et utilisent au maximum les outils de communications disponibles
- Les communications influencent le comportement

**Facteur clé de succès :** La communication est le sang de la vie d'un projet ou d'une organisation. Toutefois une communication mauvaise ou une communication mal coordonnée peut être pire qu'aucune communication.

## 6.2 Écouter

Quand nous communiquons, nous avons tendance à assumer que c'est le moment de parler. En effet, un Chef de Projet a besoin de passer plus de temps à écouter qu'à parler.
Si vous voulez apprendre quelque chose, vous devez écouter.
Si vous voulez être perçus comme un bon communicateur, vous devez écouter.
Si vous voulez éviter que les gens résistent au changement, vous devez les écouter.

L'écoute est un talent et cela prend beaucoup de pratique pour écouter activement.

Téléchargez des eBooks gratuitement sur bookboon.com

### 6.2.1 10 Étapes pour une Bonne Écoute

1. Arrêtez de parler
2. Mettez la personne à l'aise
3. Montrez que vous voulez écouter
4. Éliminez toute distraction potentielle
5. Montrer de l'empathie à l'autre personne
6. Ne répondez pas très rapidement – soyez patient
7. Minimisez les critiques et les argumentations
8. Posez des questions
9. Répéter les points saillants
10. Arrêtez de parler

## 6.3 Rapports

Qu'est-ce qu'un bon rapport de gestionnaire pour le statut du projet ?

- Tâches sur le chemin critique réalisées cette semaine
- Tâches sur le chemin critique qui sont en retard cette semaine
- Changements au Chemin Critique
- Autres tâches terminées cette semaine
- Autres tâches en retard cette semaine
- Jalons réalisés cette semaine
- Tâches planifiées pour la semaine prochaine
- Problèmes potentiels de haut niveau et leurs plans de résolution
- Risques de haut niveau et leurs plans de résolution

Quand nous parlons de communication dans un projet, nous pensons aussi aux Rapports d'avancement des travaux.

Ces rapports sont cruciaux pour le succès du projet, parce que les parties prenantes ont besoin de savoir ce qui arrive, comment les travaux avancent, s'il y a des problèmes ou des risques, et si le projet suit son cours normal tel que planifié.

Une erreur commune commise par de nouveaux Chefs de Projet est de cacher les mauvaises nouvelles, et de communiquer seulement les bonnes.

Les mauvaises nouvelles ne disparaîtront pas. Elles deviendront pires si on les ignore.

Téléchargez des eBooks gratuitement sur bookboon.com

Si nous avons des problèmes, il est préférable de demander de l'aide le plus tôt possible, avant que le problème ne devienne beaucoup plus grave et qu'il soit trop tard.

**Note** : Nous donnons de l'information au sujet de ce qui compte le plus : **Le Chemin Critique**

Garder les rapports simples, colorés, avec des graphiques et diagrammes faciles à lire, et des points saillants avec un style télégraphique.

**Facteur clé de succès :** Vous gérez ce que vous voyez. Les modifications apportées au chemin critique sont les éléments les plus importants afin d'assurer la réussite du projet.

ericsson.com

YOUR CHANCE TO CHANGE THE WORLD

Here at Ericsson we have a deep rooted belief that the innovations we make on a daily basis can have a profound effect on making the world a better place for people, business and society. Join us.

In Germany we are especially looking for graduates as Integration Engineers for
- Radio Access and IP Networks
- IMS and IPTV

We are looking forward to getting your application! To apply and for all current job openings please visit our web page: **www.ericsson.com/careers**

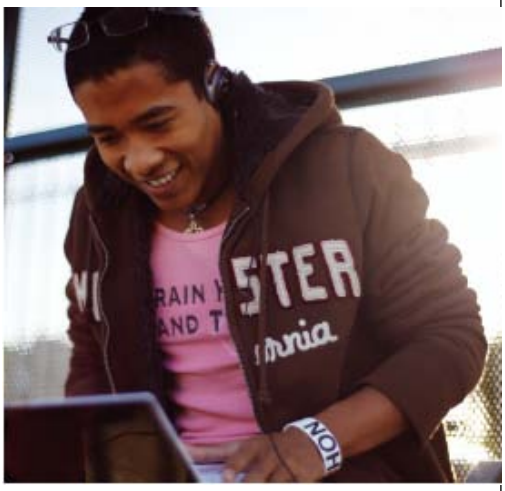

ERICSSON

Téléchargez des eBooks gratuitement sur bookboon.com

Click on the ad to read more

## *Exemple d'un Rapport de Statut Hebdomadaire*

| | |
|---|---|
| **Semaine Finissant** | |
| **Chef de Projet** | |
| **Sponsor** | |

| | |
|---|---|
| **Sommaire des objectifs du Projet** | |
| **Date de Début** | |
| **Date de Fin** | |

| **Travail sur le Chemin Critique complété cette semaine (activités ou livrables)** | | | | |
|---|---|---|---|---|
| **Livrable/Activité** | **Date Limite d'approbation** | **Date planifiée** | **Date actuelle** | **Notes** |
| | | | | |
| | | | | |
| | | | | |

| **Travail sur le Chemin Critique planifié et non complété cette semaine (activités ou livrables)** | | | | |
|---|---|---|---|---|
| **Livrable/Activité** | **Date Limite d'approbation** | **Date planifiée** | **Date actuelle** | **Notes** |
| | | | | |
| | | | | |
| | | | | |

| **Travail non sur le Chemin Critique complété cette semaine (activités ou livrables)** | | | | |
|---|---|---|---|---|
| **Livrable/Activité** | **Date Limite d'approbation** | **Date planifiée** | **Date actuelle** | **Notes** |
| | | | | |
| | | | | |
| | | | | |

| **Travail non Chemin Critique planifié et non complété cette semaine (activités ou livrables)** | | | | |
|---|---|---|---|---|
| **Livrable/Activité** | **Date Limite d'approbation** | **Date planifiée** | **Date actuelle** | **Notes** |
| | | | | |
| | | | | |
| | | | | |

| **Travail planifié la semaine prochaine (activités ou livrables)** | | | | |
|---|---|---|---|---|
| **Livrable/Activité** | **Chemin Critique?** | **À compléter le** | **Date Planifié** | **Notes** |
| | | | | |
| | | | | |
| | | | | |

| **Risques de Haut Niveau** | | | | | | | | |
|---|---|---|---|---|---|---|---|---|
| **Numéro Risque** | **Description** | **Dépo-sitaire** | **Probabilité** | **Impact** | **Statut** | **Mesures correctives** | **Actions de réserve** | **Budget** |
| | | | | | | | | |
| | | | | | | | | |
| | | | | | | | | |

Téléchargez des eBooks gratuitement sur bookboon.com

| Changements de Haut Niveau | | | | | | | | |
|---|---|---|---|---|---|---|---|---|
| Numéro Changement | Description | Dépo-sitaire | Évaluation Résultat | Description Action | Approuvé par | Début Estimé | Résultat Action | Date finalisé |
| | | | | | | | | |
| | | | | | | | | |
| | | | | | | | | |

| Commentaires et problèmes nécessitant des solutions |
|---|
| |

**Figure 25 :** Exemple d'un rapport hebdomadaire

## 6.4 Gestion des retards

Comment décider quand débuter une tâche ?

- Est-ce que le début dépend d'une autre tâche précédente ?
- Est-ce que la dernière tâche a été complétée ?
- Est-ce que le personnel est disponible pour travailler sur cette tâche ?
- Débuter la tâche le plus tôt possible (sans affecter les tâches subséquentes)

N'attendez pas pour débuter une tâche qui peut être débutée, juste parce que cette tâche est prévue débuter à une certaine date

**Soyez PROACTIF**

**Quoi faire si vous constatez que vous êtes en retard**

- Prendre une action pour réduire ou éliminer
  - Ajouter ou changer le personnel
  - Réduire le contenu
  - Accélérer (fast-track)
  - etc.
- Évaluer les coûts, échéancier, impacts et risques
- Accepter
- Changer la date de fin du projet

**Facteur clé de succès :** Si vous démarrez un projet en retard, ou vous acceptez un délai trop court pour le finir alors ne soyez pas surpris si le projet est en retard.

Téléchargez des eBooks gratuitement sur bookboon.com

## 6.5 Escalade

Dans certaines compagnies, l'escalade est perçue comme une faiblesse. Elle est contre-productive.

L'escalade est naturelle, et c'est le rôle du Sponsor du projet de résoudre les problèmes et/ou éliminer les obstacles que les Chefs de Projet ne peuvent pas éliminer tous seuls.

Il est important pour le Chef de Projet de définir le processus d'escalade au début du projet, et de s'assurer que le Sponsor soit au courant du processus et de ce qu'il devra faire en cas d'escalade.

Ceci devrait être fait lors de la première réunion entre le Chef de Projet et le Sponsor. Ils doivent définir ce que le Sponsor attend du Chef de Projet, et ce que le Chef de Projet attend du Sponsor, pour assurer le succès du projet.

En d'autres mots, que peut faire le Sponsor pour contribuer au succès du projet ?

Téléchargez des eBooks gratuitement sur bookboon.com

Click on the ad to read more

## 6.6 Négociations de délais raisonnables

Très souvent, nous rencontrons des projets qui ont des délais de livraison impossibles à respecter.

Dans ce cas, le Chef de Projet doit défendre le projet et expliquer la réalité de la situation. Il devrait être capable de négocier des échéanciers raisonnables, basés sur des faits et des chiffres, et aussi basé sur le principe des demandes concurrentes, ainsi que ce que les paramètres mentionnés plus haut.

Les nouveaux Chefs de Projet ont tendance à dire oui à tout. Ceci est dangereux, puisqu'il peut y avoir des raisons valables pour des délais plus longs, et la conséquence de l'acceptation de délais irrationnels est l'échec du projet.

Rappelez-vous les mots les plus utiles dans le vocabulaire d'un Chef de Projet :

**OUI, MAIS - et - NON, PARCE QUE**

**Facteur clé de succès :** Basez votre discussion sur des faits et des chiffres. Utilisez le diagramme des contraintes concurrentes. Utilisez les risques et les conséquences. Ne pas commettre lorsque vous savez que vous ne pouvez pas atteindre les délais donnés.

## 6.7 Réunions d'Équipe

En tant que Chef de Projet, votre rôle est de coordonner le travail de l'équipe du projet. Afin de jouer ce rôle de façon efficace, le mieux est de se réunir régulièrement avec l'équipe (physiquement ou virtuellement) pour discuter du statut du projet, les problèmes survenus, les délais et risques possibles, et juste pour s'assurer que tous les membres de l'équipe soient au courant de ce qui se passe au projet.

**Liste de vérification pour les réunions hebdomadaires**

- Évènements de la semaine passée
- Évènements de la semaine prochaine
- Chemin Critique – a-t-il changé ? Sommes-nous sur la bonne voie ?
- Risques existants – actions prises ?
- Nouveaux risques ?
- Nouvelles demandes de changement
- Leçons apprises de la semaine passée ?
- Liste des problèmes

Téléchargez des eBooks gratuitement sur bookboon.com

# 7 Clôture de Phase ou de Projet

La phase de clôture d'un projet est aussi importante que les autres phases.

Les résultats de la clôture sont :

## 7.1 Acceptation formelle par le client

- Éléments en suspens finalisés
- Documents d'acceptation finale signés par le client

L'Acceptation Formelle par le Client / Sponsor – la meilleure façon d'avoir une acceptation signée est de la demander tout au long du projet. Chaque fois que vous avez atteint un jalon ou livré un groupe de Lot de travail, demandez une acceptation signée. Ceci vous garantit que :

- Vous restez sur la bonne voie
- Le Client / Sponsor est informé du progrès
- Le Client / Sponsor a l'occasion de vous dire si vous n'êtes pas sur la bonne voie
- Ce sera plus facile d'avoir l'approbation finale à la fin du projet

## 7.2 Sponsor et organisations de support

- Acceptation du Sponsor
- Évaluations du Personnel complétées
- Rapports budgétaires complétés

## 7.3 Fermer les contrats des fournisseurs

- Évaluer les résultats
- Paiements complétés
- Documents d'approbation finale pour les Fournisseurs

## 7.4 Leçons apprises

- Réunions de révisions Internes / Externes
- Identifier les variations par rapport aux références de base et actions correctives
- Réviser les résultats de la gestion des risques
- Catégoriser les résultats positifs et négatifs
- Documenter

Nous recommandons que vous identifiiez les leçons apprises tout au long du projet, et pas seulement à a fin.

Téléchargez des eBooks gratuitement sur bookboon.com

**Facteur clé de succès :** Identifier les leçons apprises tout au long du projet, à chaque réunion de l'équipe, et pas seulement à la fin. Cela vous permet d'utiliser les connaissances acquises dans le projet actuel.

## 7.5 Célébrez la clôture du projet

La célébration ne doit pas nécessairement coûter cher ou être une grande fête. Elle pourrait être une pizza avec l'équipe, un verre ou une activité un vendredi après-midi, ou quelqu'un qui apporte des gâteaux et des biscuits.

Il est important de le faire car :

- Les membres de l'équipe sentent que le projet a une fin Claire
- La motivation sera plus forte pour le prochain projet
- Nous avons l'occasion de célébrer avec l'équipe
- Cela permet aux gens de tourner la page

En conclusion, juste pour vous rappeler encore du Processus du Projet :

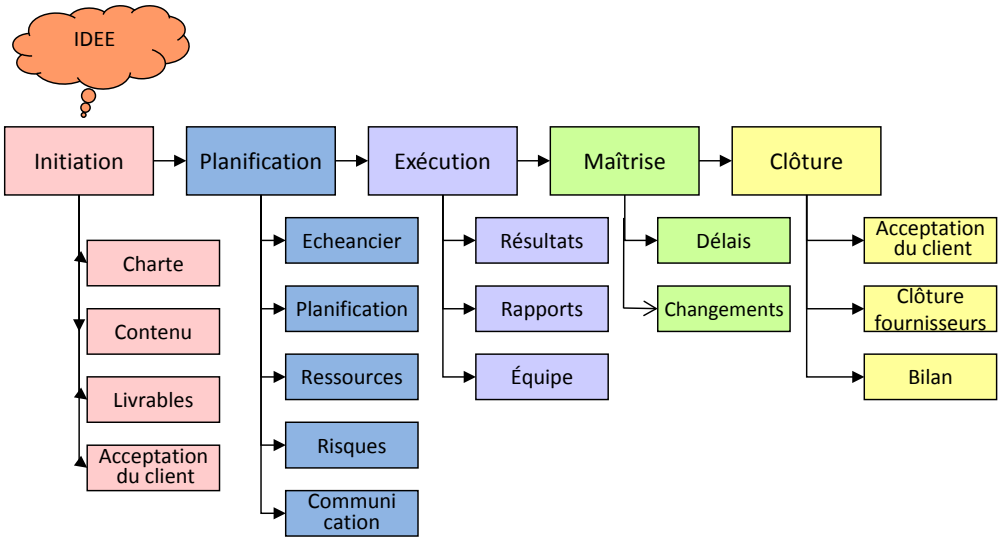


**Figure 26 :** Processus de la gestion de projet

**Bonne chance !**

Téléchargez des eBooks gratuitement sur bookboon.com

# 8 Références

Project Management Institute – PMI®

Project Management body of Knowledge – PMBOK®

Les cinq étapes du développement des equips de projet – Gina Abudi

The One Minute Manager Builds High Performing Teams – Ken Blanchard and Eunice Parisi-Carew

Managing Teams – M. Belbin (1981)

Coacher à travers les cultures – Philippe Rosinski

Culture's Consequences : comparing values, behaviors, institutions, and organizations across nations – Geert Hofstede (2001)

Managing Change Across Corporate Cultures – Geerhard Trompenaars with Peter Prud'homme (2005)

101 Leadership Actions for Creating and Managing Virtual Teams – Ollie Malone

Managing at the Speed of Change Daryl Conner

On Death and Dying – Elizabeth Kübler-Ross

Alerte sur la banquise ! : Réussir le changement dans n'importe quelles conditions – John P. Kotter

Les 6 principes de la persuasion – Robert B. Cialdini, Roselle L. Wissler, and Nicholas J. Schweitzer
http ://www.kilmanndiagnostics.com